RÉGLAGE DE LA FENTE À GAZ SUR GNF 10

- Levage de la plaque de séparation (3). Pour ce faire, tournez les écrous (1) les tiges filetées (2) jusqu'à ce que les tiges filetées soient complètement saillie et la plaque de séparation est donc en position haute.
- Cette position correspond à l'abaissement de 0 cm (voir schéma). la fente de gaz minimum de 30 cm² est maintenant définie.
- Si une fente à gaz plus grande est nécessaire, cela peut être fait simplement. Abaissez la plaque de séparation / les tiges filetées en tournant les ecrous. noix peuvent être obtenues.
- Chaque centimètre abaissé de la plaque de séparation correspond à un fente de gaz supplémentaire de 20 cm² (voir graphique).

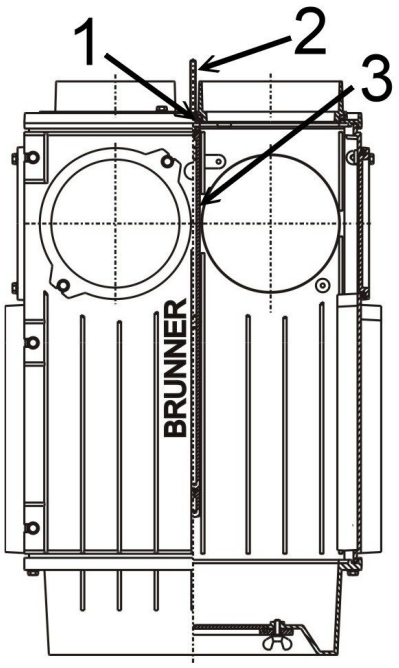

Ulrich Brunner GmbH
Zellhuber Ring 17-18
D-84307 Eggenfelden

Art.-Nr. 200372

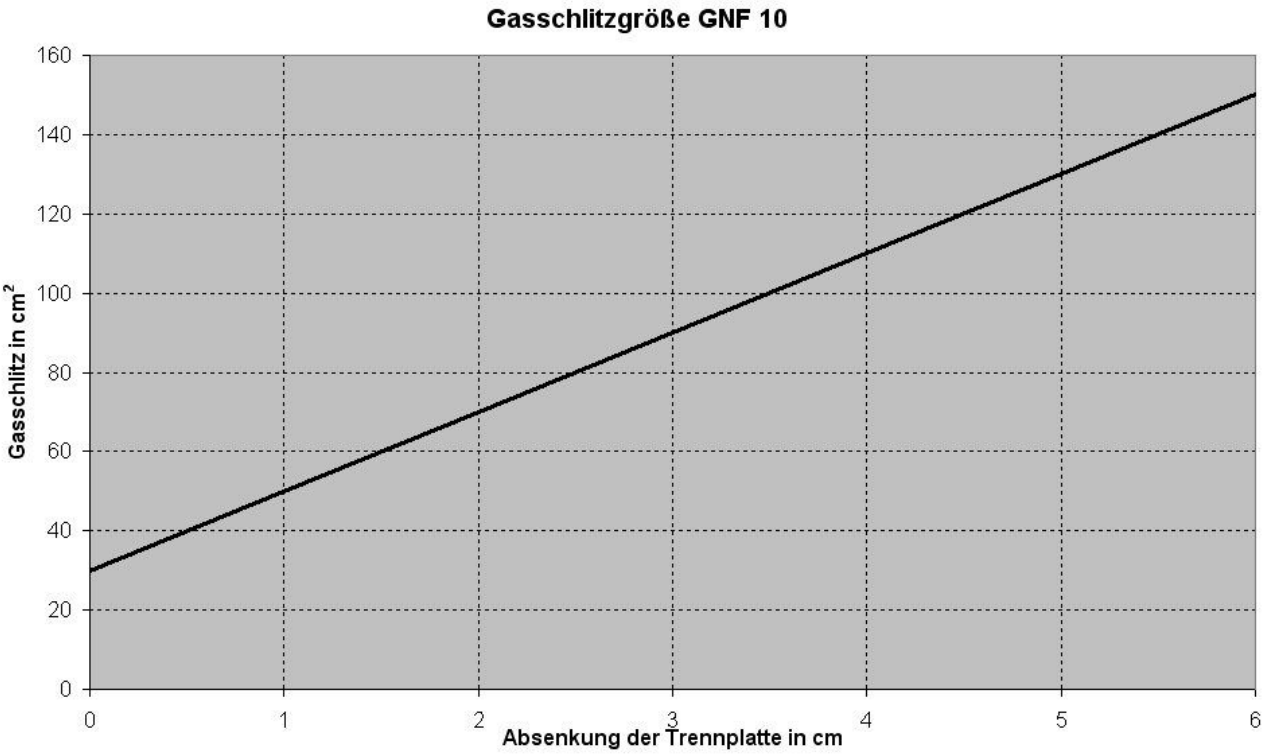

Image 1 : Abaissement de la plaque de séparation en cm