PÔELES DE MASSE DE BRUNNER



KFR 33

État: 14.04.2016



BRUNNER®
made in germany.

Dessins cotés | **KFR 33**

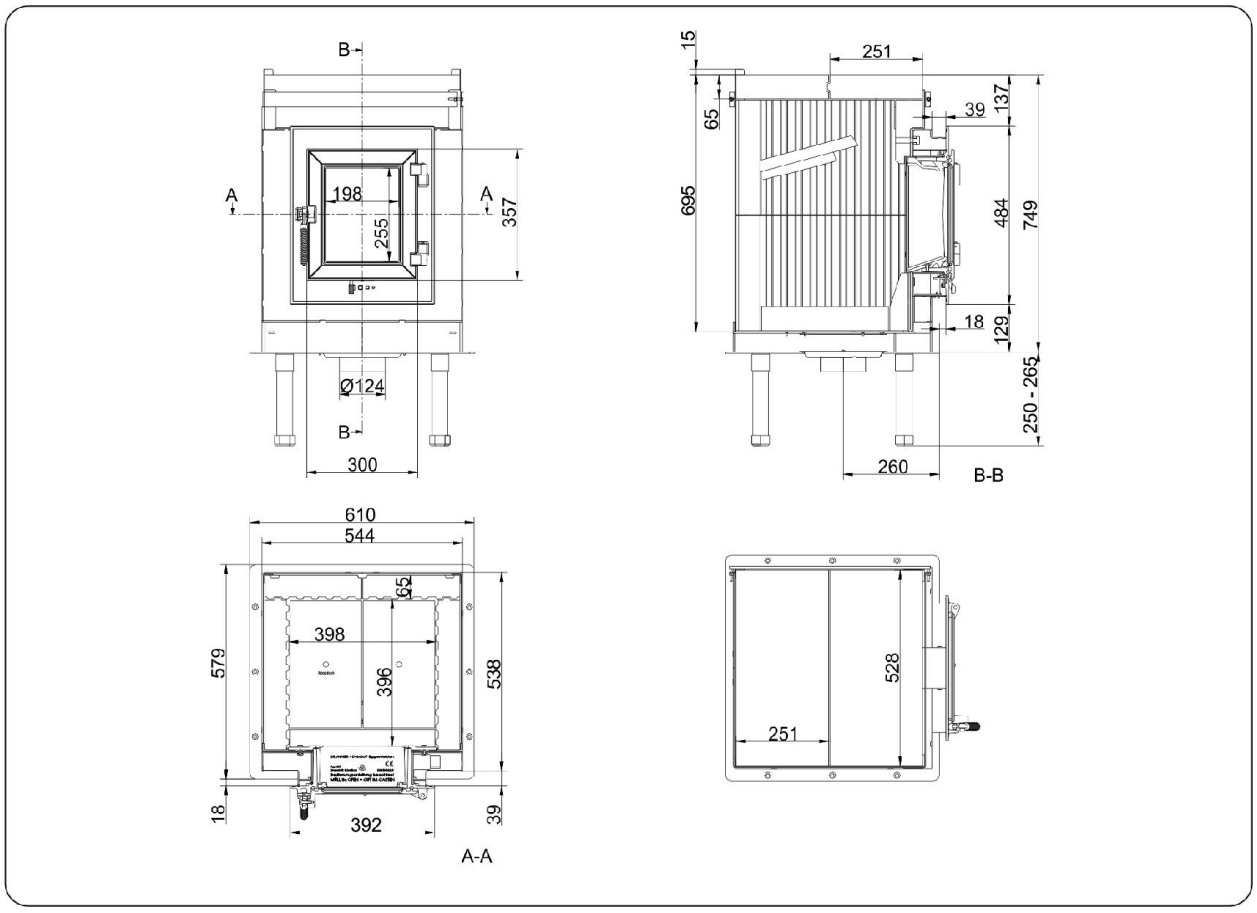

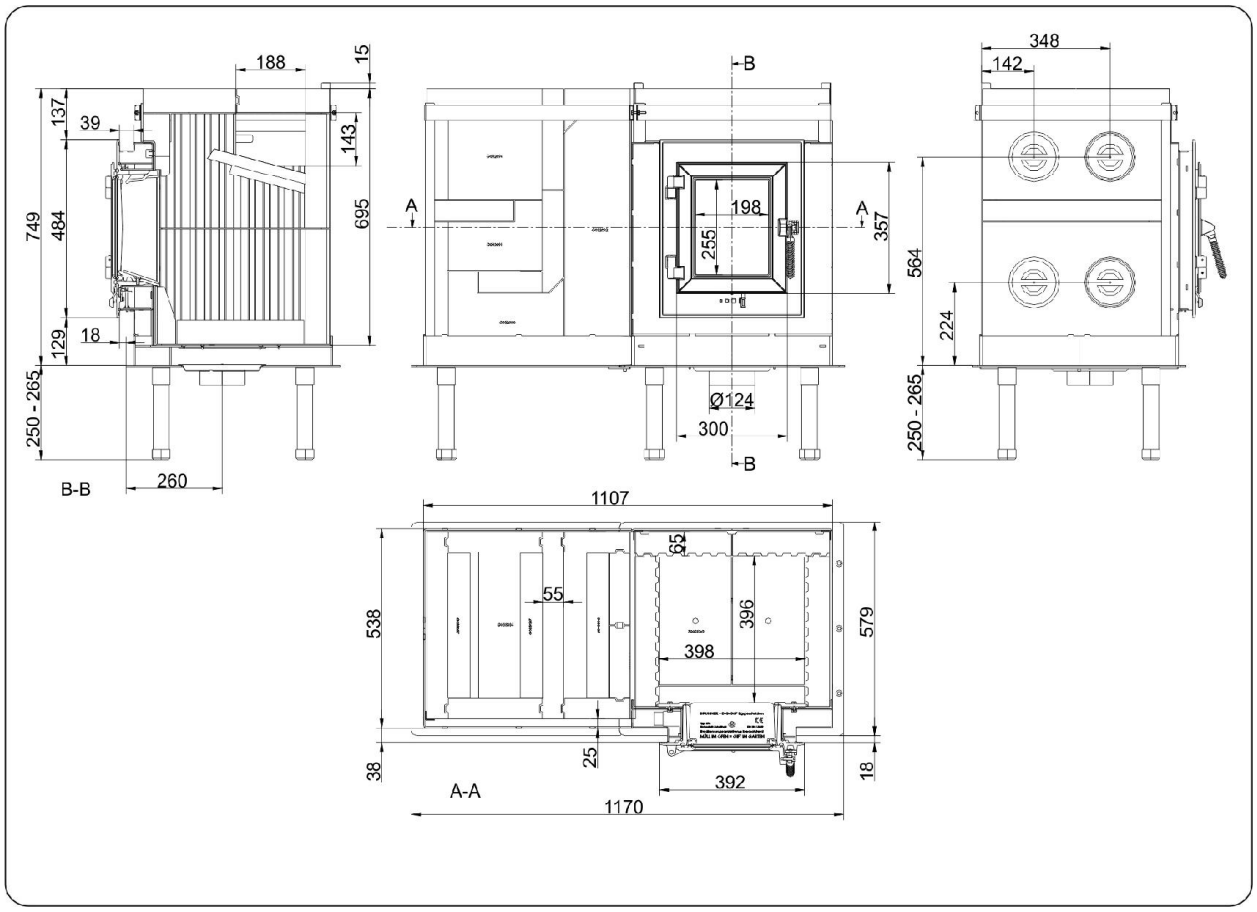

Pour les schémas nous recommandons le logiciel Palette CAD. Schémas régulièrement mis à jour sur www.brunner.de
Options possibles sur les cadres marqués en couleur.

Dessins cotés | **KFR 33**

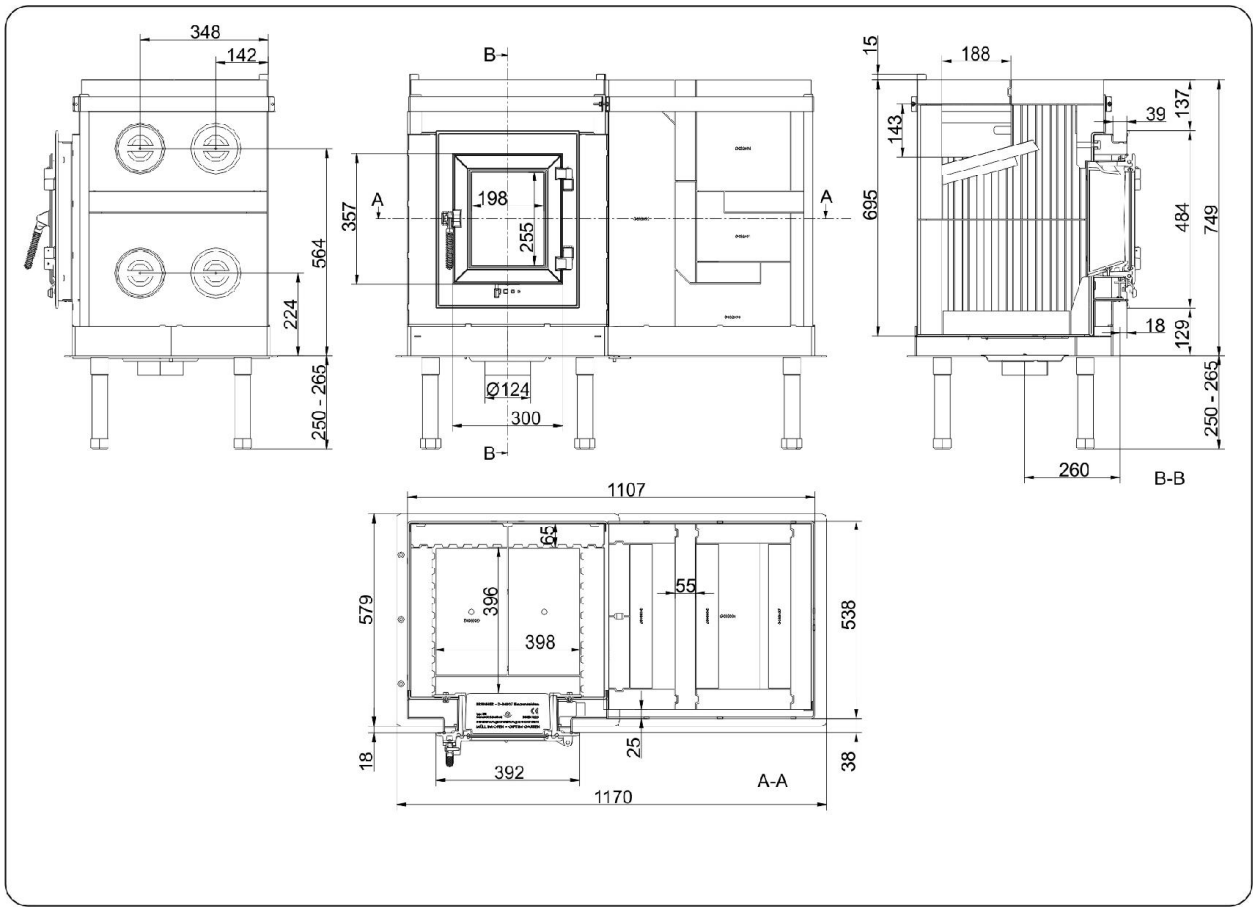

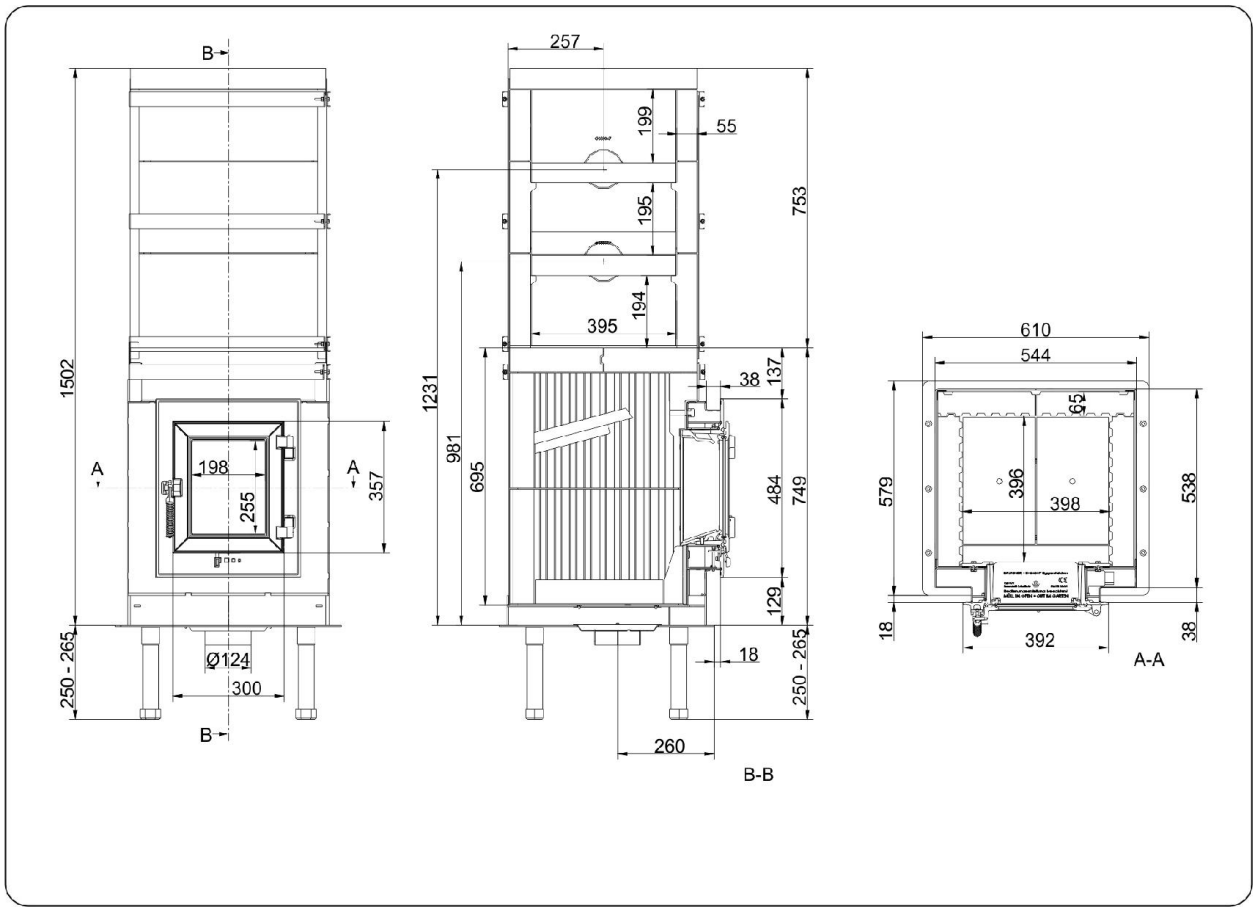

Pour les schémas nous recommandons le logiciel Palette CAD. Schémas régulièrement mis à jour sur www.brunner.de
Options possibles sur les cadres marqués en couleur.

Planification et montage

KFR 33

L'essai de type se fait selon		EN 15250	EN 15250	EN 13229
Valeur pour mode de fonctionnement		masse accumulatrice superposée	masse accumulatrice a côté	GOK A
surface de chauff. supplément. en céramique	kg [1]	202	244	-
pierres modulaires d'accumulation (MSS)	m; kg	-	-	-
Utilisable pour tous modes de construction selon normes appliquées		OK	OK	
Données pour vérification des performances				
Puissance nominale	kW	-	-	-
Quantité de combustible (1. / 2. combustion)	kg	5 + 3	5 + 3	-
Consommation de combustible	kg/h	3,5	3,5	-
Flux massique des gaz de fumée	kW	20,4	20,4	-
Abgasmassenstrom	g/s	14	14	-
Température des gaz de fumée (avant accumulateur)	°C	550	550	-
Température des gaz brûlés dans				
surface de chauff. supplément. en céramique	°C [1]	240	230	-
pierres modulaires d'accumulation (MSS)	°C [1]	-	-	-
Partie chaudière	°C	-	-	-
Pression de refoulement nécessaire [2]	Pa	12	12	-
Air de combustion consommé	m³/h	40	40	-
Diamètre du raccord d'air de combustion Ø	mm	125	125	-
Répartition de la chaleur				
Foyer / surface de chauffage supplémentaire	%	40 / 50	40 / 50	- / -
Vitre (simple / double vitrage)	%	10 / -	10 / -	- / -
Chaudière	%	-	-	-
Isolation thermique selon TROL				
Spécifications de la chaudière				
Pression de service max	bar	-	-	-
Température d'entrée max.	°C	-	-	-
Capacité en eau	litres	-	-	-
Raccords amenée / retour	pouces	-	-	-
Poids				
Foyer / chaudière	kg	245		- / -
répond à l'exigence les valeurs limites pour:				
Allemagne / Autriche / Suisse / Norvège		1.BImSchV (Stufe 2) / 15a BVG (2015) / - / -		

1) Calcul selon diagramme de dimensionnement pour masse accu placée sur le côté ou preuve mathématique de la fonction
2) pour surface de chauffage supplémentaire
3) Èxecution sans masse accumulatrice possible.

Ulrich Brunner GmbH
Zellhuber Ring 17 -18
D-84307 Eggenfelden
Telefon: +49 / (0)87 21 / 7 71-0
Telefax: +49 / (0)87 21 / 7 71-100
info@brunner.eu | www.brunner.eu

Les produits BRUNNER sont exclusivement proposés et vendus par des entreprises qualifiées.
Sous réserve de modifications techniques et de la gamme. (04/16)