FICHE PRODUIT
EUROTHERM
12E/EV Tunnel

Modernes Heizen mit Tradition

Dimensions Eurotherm 12E/EV Tunnel

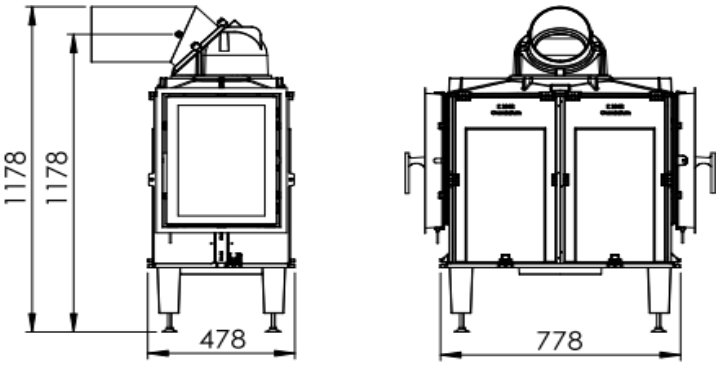



Les dimensions se réfèrent au foyer sans les portes.

Données techniques

Rendement calorifique (kW)	19,5
Rendement thermique (kW)	7,5
Intervalle entre deux feux (h)	4
Chambre de combustion (L/P/H)mm	290 / 620 / 500
Longueur maximum du bois (cm)	50
Débit massique des fumées (g/sek)	49,2
Temp. moyenne des fumées CC (°C)	540
Temp. moyenne des fumées SP (°C)	112
Pression de sortie (Pa)	14
Quantité maximale de bois (kg)	20
Quantité minimale de bois (kg)	7,5
Rendement (%)	> 80
Poids avec chamotte (kg)	285
Diamètre de l'arrivée d'air ø (mm)	180/200
Diamètre de sortie de fumée ø (mm)	200

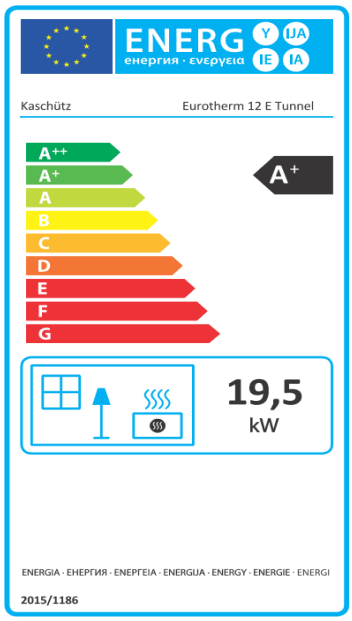

Disposition des pierres intérieures :

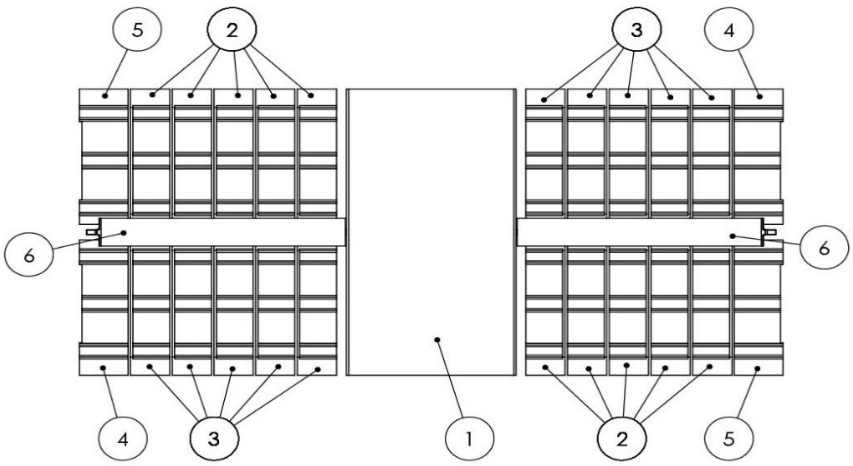

Légende :

1	Dalle de sol
2	Pierre des parois basses
3	Pierre des parois basses
4	Pierre des parois hautes
5	Pierre des parois hautes
6	Pierre de jonction

Produit-Fiche technique après (UE) 2015/1186

Nom ou marque	Bernhard Kaschütz GmbH
Référence du modèle	Eurotherm 12E Tunnel
Classe d'efficacité énergétique	A+
Rendement de chaleur directe	19,5kW
Rendement de chaleur indirecte	—
Index d'efficacité énergétique (IEE)	121,1
Combustible IEE à puissance thermique normale	90,5
Combustible IEE à puissance thermique minimale	90,5
Précautions d'assemblage, d'installation ou d'entretien de l'appareil de chauffage :	**1.** Les distances de sécurité avec les matériaux de construction combustibles doivent être respectées. **2.** L'air de combustion doit toujours pouvoir circuler en quantité suffisante dans le foyer. Les systèmes d'extraction d'air peuvent perturber l'alimentation en air de combustion. **3.** Les appareils de chauffage avec technologie à eau ne peuvent être mis en service que si tous les dispositifs de sécurité sont opérationnels et fonctionnels.