FICHE PRODUIT
EUROTHERM
10E/EV

Modernes Heizen mit Tradition

Dimensions Eurotherm 10E/EV

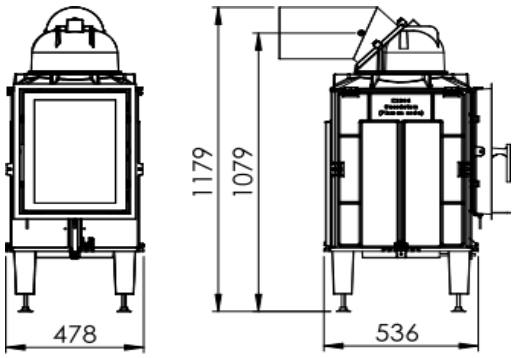



Les dimensions se réfèrent au foyer sans les portes.

Données techniques

Rendement calorifique (kW)	13
Rendement thermique (kW)	4,5
Intervalle entre deux feux (h)	4
Chambre de combustion (L/P/H)mm	295 / 375 / 500
Longueur maximum du bois (cm)	33
Débit massique des fumées (g/sek)	56,3
Temp. moyenne des fumées CC (°C)	573
Temp. moyenne des fumées SP (°C)	168
Pression de sortie (Pa)	14
Quantité maximale de bois (kg)	15
Quantité minimale de bois (kg)	5
Rendement (%)	> 80
Poids avec chamotte (kg)	195
Diamètre de l'arrivée d'air ø (mm)	160
Diamètre de sortie de fumée ø (mm)	200

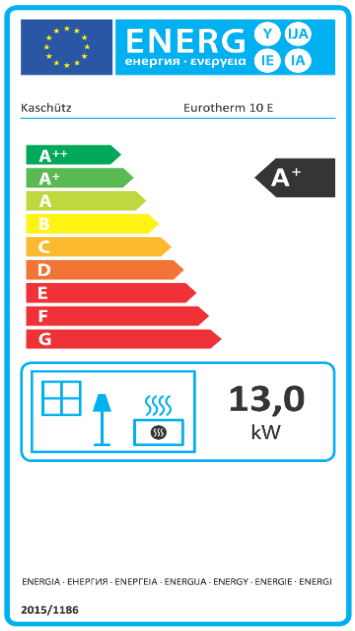

Disposition des pierres intérieures :

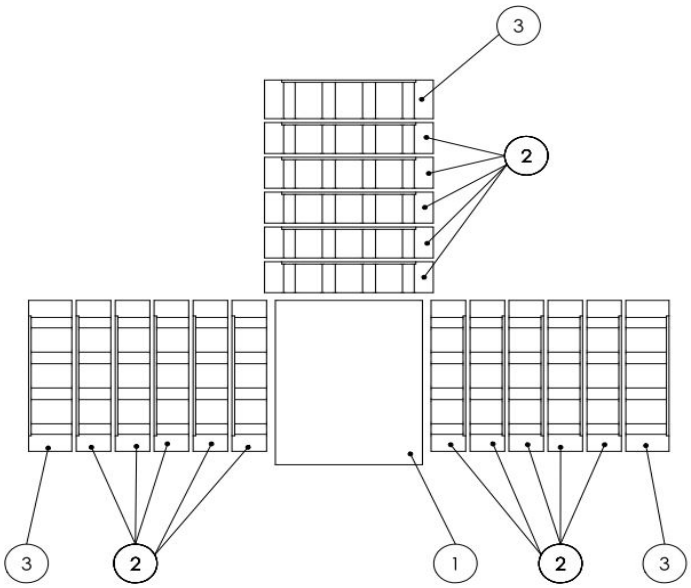

Légende :

1	Dalle de sol
2	Pierre des parois basses
3	Pierre des parois hautes

Produit-Fiche technique après (UE) 2015/1186

Nom ou marque	Bernhard Kaschütz GmbH
Référence du modèle	Eurotherm 10E
Classe d'efficacité énergétique	A+
Rendement de chaleur directe	13,0 kW
Rendement de chaleur indirecte	—
Index d'efficacité énergétique (IEE)	109,3
Combustible IEE à puissance thermique normale	82,3
Combustible IEE à puissance thermique minimale	82,3
Précautions d'assemblage, d'installation ou d'entretien de l'appareil de chauffage:	**1.** Les distances de sécurité avec les matériaux de construction combustibles doivent être respectées. **2.** L'air de combustion doit toujours pouvoir circuler en quantité suffisante dans le foyer. Les systèmes d'extraction d'air peuvent perturber l'alimentation en air de combustion. **3.** Les appareils de chauffage avec technologie à eau ne peuvent être mis en service que si tous les dispositifs de sécurité sont opérationnels et fonctionnels.