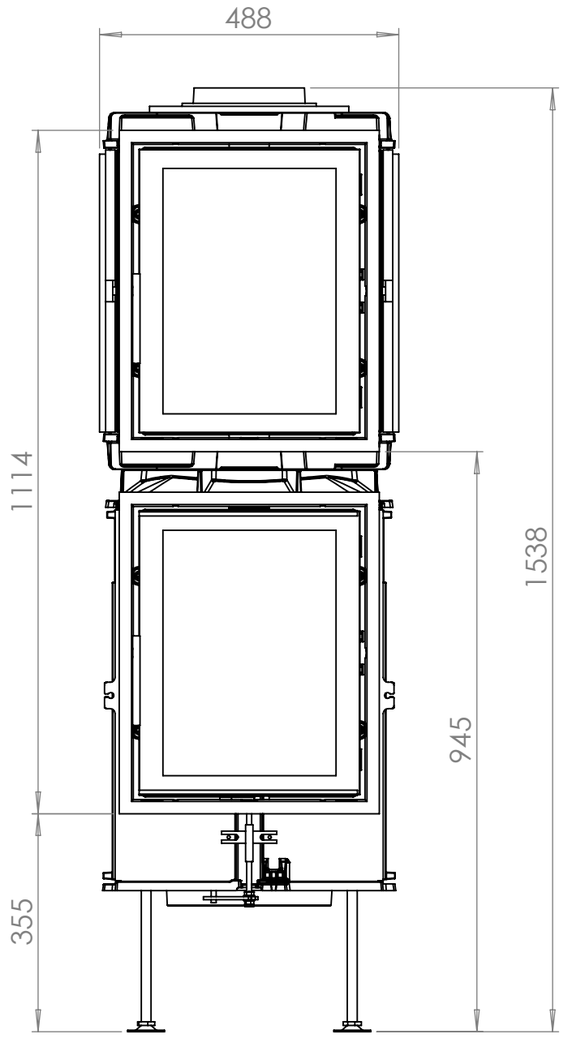

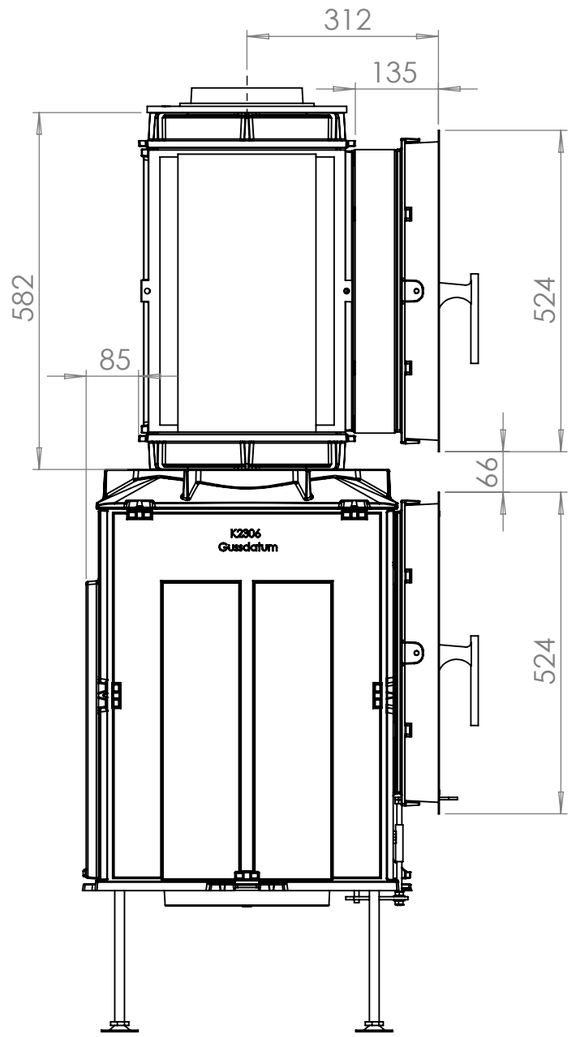

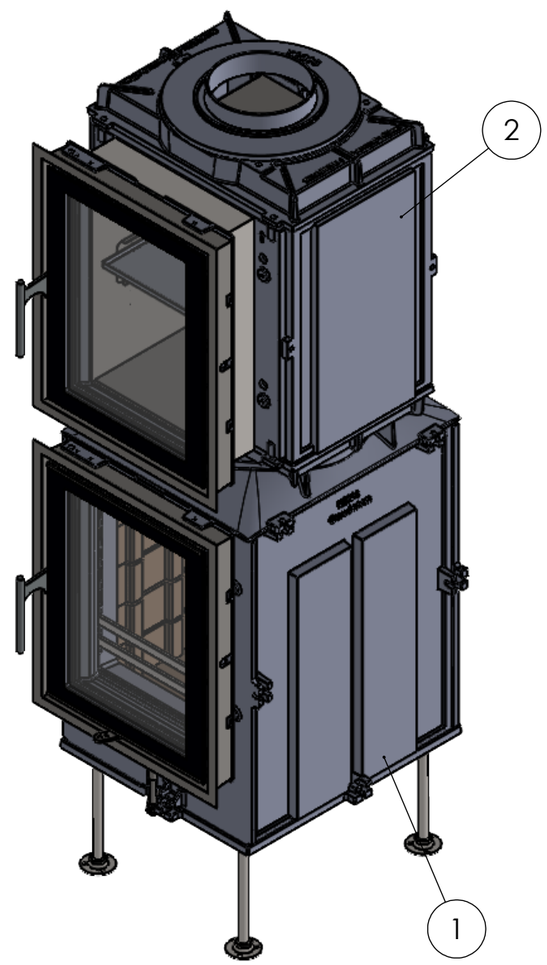

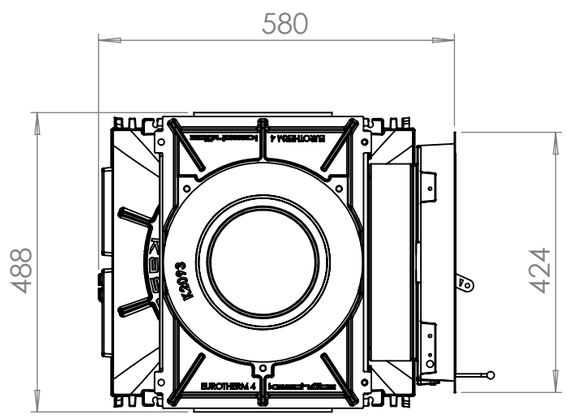

POS-NR.	BENENNUNG	BESCHREIBUNG	MENGE
1	Eurotherm 10E EV		1
2	NHK B ET4 Korpus_backfach		1

Änderg.	Änderung	Name	Datum

	Name	Unterschrift	Datum	Produktbezeichnung	Produktnummer	Version
Konstruktion	Christoph Kaschütz		23.01.2026	mit Backaufsatz	Eurotherm 10E EV Rev:: 0	
2D-Zeichnung	Christoph Kaschütz		23.01.2026			

Die Verfielfältigung dieser Zeichnung sowie deren Weitergabe an Dritte darf ausdrücklich nur nach Rücksprache der Firma Bernhard Kaschütz GmbH erfolgen ! ! !
Missachtung dieser Vorgabe kann mit Anzeige geahndet werden.

A3

Maßstab		Blatt-Nr.:	Din Iso 128 - 30	Blätter
1:10	kaschütz Modernes Heizen mit Tradition	Blatt1		1 / 1