français

BKH

NOTICE D'UTILISATION

BRUNNER®

bavarian passion.



Hubertus Brunner, Ulrich Brunner

PRÉFACE

Chez BRUNNER, nous avons une histoire riche en traditions de plus de 70 ans en tant qu'entreprise familiale. Depuis trois générations, nous fabriquons à Eggenfelden, en Basse-Bavière, des installations de combustion qui comptent parmi les meilleures de la branche. Pur nous, le label de qualité "Made in Germany" n'est pas un terme publicitaire, mais une promesse contraignante.

Nous sommes fiers de fabriquer, avec des spécialistes bien formés et expérimentés, des produits qui se distinguent par leur longévité, leur fonctionnalité et leur qualité.

Nos produits sont le fruit d'un artisanat de qualité et sont constamment développés de manière innovante, grâce à notre volonté d'essayer de nouvelles choses et de développer des produits fiables. Honnêtement et constamment, nous travaillons pour combiner ce qui est techniquement faisable et moderne avec ce qui a fait ses preuves dans la tradition et pour développer des produits sophistiqués qui vous apporteront de nombreuses années d'utilité et de plaisir.

Bienvenue dans la famille BRUNNER, nous vous souhaitons beaucoup de plaisir avec votre nouvelle cheminée BRUNNER!



Ulrich Brunner



Hubertus Brunner



BKH plat 42-66 avec porte relevable

Avant la mise en service du foyer, lisez impérativement le manuel d'utilisation et respectez en particulier les consignes de sécurité.

L'utilisation conforme est garantie si l'opération spécifiée dans ces instructions est suivie.

Le non-respect des instructions d'installation et d'utilisation annulera la garantie. Tout changement structurel de la part d' utilisateur du système est interdit.

Le foyer doit être installé par une entreprise spécialisée car la sécurité et le bon fonctionnement du dispositif dépendent de la conformité de l'installation. Respectez la réglementation artisanale et la législation en vigueur en matière de construction.

Cet appareil est soumis aux dispositions du BImSchV (règlement fédéral relatif à la protection contre les nuisances).

Les dispositions nationales et locales doivent être satisfaites. Respectez les decretes.

Sous réserve de modification technique.

Conservez précieusement le manuel d'utilisation!

Pour une garantie produit étendue et le traitement des livraisons de pièces de rechange sans confusion, nous vous recommandons d'effectuer l'enregistrement du produit BRUNNER (www.produktregistrierung.brunner.de). L'enregistrement du produit BRUNNER vous offre de nombreux avantages:

- Selon le composant, nous accordons une garantie prolongée jusqu'à dix ans
- Economie de temps, d'argent et de nerfs pour toutes les parties concernées
- Approvisionnement accéléré en pièces de rechange

CONTENU

01 Déclaration de garantie · · · · · 06
02 Informations concernant la vitre céramique · · · · · 06
03 Consignes de sécurité · · · · · 07
04 Les principes de base du chauffage · · · · · 08
05 Combustible et puissance thermique · · · · · 10
06 Composants du BKH plat · · · · · 15
07 Composants du BKH tunnel · · · · · 17
08 Composants du BKH d'angle · · · · · 19
09 Composants du BKH panorama · · · · · 21
10 Réglage de l'air de combustion · · · · · 22
11 Le processus de chauffage · · · · · 23
12 Nettoyage · · · · · 28
13 Nettoyage du catalyseur (en option) · · · · · 29
14 Remarques · · · · · 31
15 Aide · · · · · 32
16 Disposition · · · · · 34

01 DÉCLARATION DE GARANTIE

Vous avez acheté un produit d'origine Brunner. Vous avez opté pour un produit développé par Brunner qui s'engage, en tant que fabriquant, à produire des foyers respectueux de l'environnement et confortable à l'utilisation.

A présent, il convient de respecter les conditions d'utilisation, notamment la qualité du combustible pour faire du chauffage propre et écologique. Brunner produit des foyers depuis des décennies avec succès. L'expérience accumulée permet à Brunner d'être à la pointe de la technologie. Cette expérience ainsi que les milliers de foyers produits permettent à BRUNNER de proposer une garantie unique.

Nous vous souhaitons beaucoup de joie avec votre insert Brunner et qu'il soit un ami pour la vie.



Hubertus Brunner

02 INFORMATIONS CONCERNANT LA VITRE CÉRAMIQUE

BRUNNER travaille uniquement avec les vitres céramiques de haute qualité.

Durant un processus de fabrication original les vitres sont céramisées et obtiennent ainsi leurs propriétés uniques.

Lors de ce procédé de fabrication, il est impossible d'exclure toutes les imperfections optiques telles que de fines éraflures, des petites inclusions solides ou de petites bulles d'air[1]. Elles doivent être acceptées comme inhérentes à la technique et ne sont pas sujettes à réclamations.

[1] - Un maximum de trois inclusions d'air ou inclusions solides < 4 mm, mais pas d'inclusions d'air avec une ouverture à la surface de la vitre supérieure à 1 mm
- Les imperfections optiques < 1 mm sont admises

03 CONSIGNES DE SÉCURITÉ

Prémière mise en service

La peinture du foyer durcit jusqu'à ce que le foyer atteigne pour la première fois sa température d'exploitation maximale. Cela peut entraîner la formation de fumée ainsi que certaines nuisances olfactives. Pour cette raison, nous vous recommandons de veiller à ce que la pièce dans laquelle se trouve le foyer soit suffisamment aérée. Ouvrez les fenêtres et les portes, et utilisez si nécessaire un ventilateur pour permettre un échange plus rapide de l'air. Ne restez pas dans la pièce pendant ce temps si ce n'est pas absolument nécessaire.

Porte du foyer

Les foyers de chauffage BRUNNER sont exclusivement prévus pour fonctionner avec la porte du foyer fermée. En cas de fonctionnement ouvert ou d'ouverture pendant la combustion, les gaz de chauffage risquent de s'échapper dans la zone d'habitation.

Si le foyer n'est pas utilisé, la porte du foyer reste fermée.

Risque de brûlure

Les surfaces extérieures du foyer, et en particulier la vitre en verre-céramique, deviennent extrêmement chaudes. Ne les touchez pas – risque de brûlure! Informez en particulier les enfants. D'une manière générale, tenez les enfants éloignés du foyer en cours d'utilisation. Ne déposez aucun objet comportant des matériaux inflammables sur les surfaces dégagées du foyer. Les matériaux combustibles doivent être éloignés d'au moins **5 cm** des surfaces verticales du foyer.

Retirez les cendres lorsqu'elles sont froides et laissez-les refroidir totalement pendant au moins 24 heures dans un contenant non inflammable. Risque d'incendie! En cas d'incendie, alertez les pompiers! En cas d'incendie de cheminée, en particulier, retirez les composants inflammables de la cheminée. Attention au vol d'étincelles. N'utilisez jamais d'essence, d'alcool etc. pour allumer le feu!

Grilles de sortie d'air chaud

Ne fermez pas et ne recouvrez pas les bouches d'air chaud de votre foyer. Risque d'incendie ou de surchauffe!

Variantes avec la commande électronique

Après avoir fermé la porte du foyer, sur l'écran de la commande un message doit indiquer que la combustion est réussi (voir la notice de la commande électronique)! Si ce n'est pas le cas, alors il y a un problème au niveau du contacteur de porte! **Risque d'explosion!** Contactez votre fabricant de foyers et procéder comme décrit dans le chapitre "réglage manuel de l'air de combustion ", de la notice d'utilisation de la commande électronique.

Périmètre de rayonnement

Ne placez aucun objet inflammable dans le périmètre de rayonnement de la vitre jusqu'à une distance de 120/80[1] cm! (mesurée à partir de la vitre). Risque d'incendie! Ne placez aucun objet inflammable devant la porte du foyer.

Les variantes double face/tunnel

Pour les foyers à deux vitres opposées (variantes tunnel), la commande et l'ouverture de la porte du foyer ne sont prévues que d'un côté sélectionné. En cours de fonctionnement, seule la porte prévue à cet effet peut être ouverte.

⚠ Lorsque les deux portes sont ouvertes, des gaz de fumée peuvent s'échapper en raison du « courant d'air ».

Dans les versions avec commande électronique de la combustion, le chauffage/le rechargement via le côté d'inspection n'est pas prévu.

[1] en cas de vitrage revêtu GKB = vitrocéramique revêtue

04 LES PRINCIPES DE BASE DU CHAUFFAGE

Fonctionnement ou utilisation conforme

Les foyers de chauffage BRUNNER sont des foyers individuels conçus pour fonctionner exclusivement avec des bûches à l'état naturel ou des briquettes de bois appropriées.

Le fonctionnement est conforme à l'usage prévu lorsque les indications et les consignes mentionnées dans le mode d'emploi concernant le mode de chauffage, l'entretien et le combustible sont respectées.

Le mode du chauffage

La durée de vie et la fonctionnalité de l'insert chauffant dépendent d'une construction correcte, d'un bon fonctionnement et d'un entretien et maintenance réguliers.

La porte de la chambre de combustion ne peut être ouverte que pour ajouter du combustible ou pour nettoyer le foyer. Les appareils de chauffage BRUNNER sont conçus et optimisés pour un fonctionnement fermé comme prévu.

Les inserts de chauffage d'Ulrich Brunner GmbH sont conçus pour un fonctionnement non continu. Chargez donc toujours au moins la quantité minimale requise de combustibles et réglez l'air de combustion conformément au présent manuel d'utilisation. Une combustion avec trop peu d'air de combustion nuit à l'environnement et entraîne un encrassement excessif de la vitre.

Évitez de surchauffer le foyer avec des quantités de remplissage supérieures à celles indiquées dans le mode d'emploi! Si le foyer est surchauffé, des décolorations peuvent se produire. Ces décolorations ne constituent pas un motif de réclamation.

Recharger du bois

Après un fonctionnement prolongé du chauffage, la poignée de la porte peut s'échauffer (> 60° C). Nous recommandons d'utiliser le gant de protection fourni lors de l'ajout de combustible.

Il n'est pas prévu d'ajouter du combustible pendant la combustion (flammes visibles). Le combustible est rechargé lorsque la combustion précédente est terminée et qu'aucune flamme n'est plus visible (phase d'incandescence).

Chauffer un foyer à accumulation

Si vous utilisez un foyer avec un récupérateur de chaleur céramique, nous recommandons les intervalles de chauffage suivants.

Mettez une charge maximale de bois dans le foyer, allumez par en haut et laissez le bois se consommer. Après la fin de la combustion, attendez une heure et rajoutez une demi-charge de bois. Lorsque cette deuxième combustion est terminée, attendez de nouveau une heure et rajoutez encore une demi-charge de bois si nécessaire. Ceci peut être répété après une pause de huit heures. Si on met les charges maximales dans une période plus courte, cela peut entraîner la surchauffe du récupérateur.

⚠ Convenez avec l'installateur de votre foyer des quantités de combustible à utiliser et des intervalles de chauffage à respecter. Pour le séchage d'un foyer à accumulation, les intervalles ne sont pas les mêmes!

Chauffage pendant la période de transition



Vérifier si la dépression de la cheminée est suffisante ("test de tirage")

Le foyer a besoin d'un conduit de fumée avec un bon tirage pour aspirer l'air de combustion et évacuer la fumée. Le tirage du conduit de fumées diminue à mesure que la température extérieure augmente. Si la température extérieure dépasse 10 °C, vous devez contrôler le tirage du foyer avant d'allumer le feu.

Réglage du clapet d'étranglement

Si l'installateur de foyers a installé en option un clapet d'étranglement[1], celui-ci doit être entièrement ouvert lors de l'allumage du foyer. En mode de chauffage, le clapet d'étranglement peut être fermé au maximum au 2/3 selon le tirage de la cheminée.

Alimentation d'air du local d'installation

Pour le fonctionnement du foyer, la quantité d'air de combustion nécessaire à la combustion doit être disponible. Veillez à un apport d'air suffisant avant l'allumage. Si disponible, ouvrez le clapet d'air extérieur et maintenez-le ouvert pendant toute la durée de la combustion. Ne modifiez pas les dispositifs d'alimentation en air de combustion.

Modifications structurelles du bâtiment

Si des modifications sont prévues et apportées dans ou sur le bâtiment, les conditions d'un fonctionnement sûr et approprié du foyer peuvent être considérablement perturbées. Les exigences pour un fonctionnement sûr du foyer doivent donc être vérifiées par un spécialiste en cas de modifications.

De tels changements peuvent être, par exemple:

- Installation d'un foyer supplémentaire
- Modifications structurelles de la cheminée
- Installation ou conversion d'appareils de ventilation, par ex. hotte aspirante, ventilateur de toilettes ou de salle de bain, ventilation contrôlée.
- Installation ou modification d'appareils électroménagers correspondants, par ex. sécheur d'air extrait, système d'aspirateur central
- Modifications de l'étanchéité du bâtiment, par exemple par l'installation de nouvelles fenêtres ou portes, l'isolation des surfaces du toit, une isolation thermique complète

Le revêtement de la chambre de combustion

Important: Les fissures individuelles dans la "chamotte" du revêtement du foyer ne sont pas une raison de s'inquiéter.

Les plaques en chamotte sont fabriquées sous forme de pierres profilées à la mesure de nos chambres de combustion. Ces pierres assurent la protection des chambres de combustion en acier et ils sont une partie essentielle de la conception "green" de la chambre de combustion à faibles émissions.

De petites fissures peuvent cependant apparaître en raison des changements de température (chocs thermiques) et des chocs mécaniques. Cela est parfaitement normal et ne constitue pas un motif de réclamation.m

[1] Le clapet d'étranglement est intégré dans la pièce de raccordement entre l'appareil de chauffage et le conduit d'évacuation des fumées et sert à régler le tirage du conduit de fumée.

Par contre, un détachement du matériau ou l'apparition claire de fissures en forme d'étoiles à plusieurs niveaux ne devrait pas avoir lieu.

La surface d'habillage noir en fonte de la chambre de combustion, peut montre des changements de couleur pendant l'utilisation. C'est un processus normal, inévitable et ne constitue pas un motif de reclamation.

Si les points suivants sont pris en compte, la couleur noire de la surface restera intacte pendant longtemps:

- Le bon fonctionnement avec les quantités de remplissage recommandées (température de surface de l'argile réfractaire < 700° C)
- Pas de bois traité ou enduit, de charbon ou de combustibles liquides ; uniquement du bois naturel avec une humidité résiduelle < 20 %
- Ne nettoyez pas les surfaces avec des brosses en acier ou en fil de fer ou avec des produits de nettoyage

Les joints d'étanchéité de la porte

BRUNNER utilise pour la porte du foyer des joints d'étanchéité de haute qualité qui répondent exactement aux exigences de ses foyers.

Cependant, ces joints sont des pièces d'usure et donc exclus de la garantie.

Lors d'une utilisation correcte de l'appareil, la durée de vie des joints d'étanchéité est considérablement prolongée.

La surchauffe de l'appareil avec des quantités de combustible plus élevées qu'indiquées dans la notice d'utilisation, le contact direct des joints avec les braises, ainsi que l'utilisation de produits de nettoyage inadéquats et agressifs peuvent réduire considérablement la durée de vie de ces joints.

Les vitres

Le processus de fabrication des vitres céramiques engendre parfois la formation de petites inclusions d'air qui apparaissent sous forme de „boursouflures ouvertes ou fermées". Cela peut apparaître aussi bien dans la partie transparente que dans la partie de décoration imprimée et ne représente pas un défaut ni une baisse de qualité.

05 COMBUSTIBLE ET PUISSANCE THERMIQUE

La combustion a été optimisée sur le plan du rendement et des émissions. Soutenez nos efforts en faveur d'un environnement propre et respectez les consignes ci-après pour utiliser votre cheminée d'une manière peu polluante : Utilisez comme combustible uniquement du bois de chauffage sec et naturel avec une teneur en eau inférieure à 20 % ou des briquettes de bois conformes à la norme DIN EN 17225-3.

Le bois humide, fraîchement coupé ou mal entreposé présente une teneur élevée en eau, brûle mal, fume et ne dégage guère de chaleur. Utilisez uniquement du bois de chauffage qui a été entreposé dans un lieu sec et aéré pendant au moins deux ans. Vous économiserez ainsi une quantité non négligeable de combustible parce que le bois sec possède une valeur calorifique nettement plus élevée.

A titre de comparaison: le bois sec a une valeur calorifique d'environ 4 kWh/kg, alors que pour le bois frais elle n'est que de 2 kWh/kg. Il vous en faut donc deux fois plus pour atteindre la même puissance calorifique.

	Teneur en eau g/kg bois	Valeur calorifique kWh/kg	Consommation de bois en plus %
Très sec	100	4,5	0
Entreposé 2 ans	200	4,0	15
Entreposé 1 an	350	3,0	71
Bois fraîchement coupé	500	2,1	153





Les bûches de bois (image à gauche) sont la combustible idéale, mais aussi des briquettes de bois selon DIN EN 17225-3, classe A1, longueur > 14 cm, diamètre > 8 cm (image à droite) peuvent être utilisées.

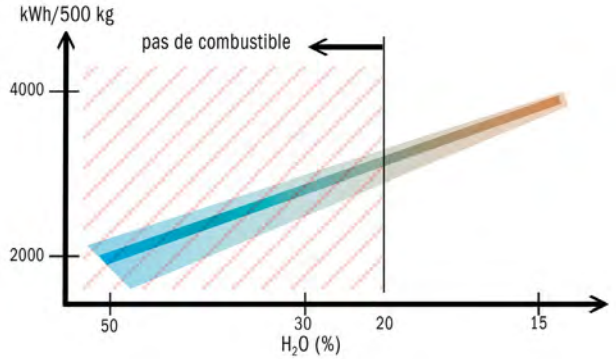

Quelle quantité de chaleur est-ce que j'obtiens quand j'achète le bois au poids?

500 kg de bois **fraîchement coupé**	Teneur en eau 50%	500 kg x 2,0 kWh/kg = 1000 kWh
500 kg de bois **préséché**	Teneur en eau 30%	500 kg x 3,3 kWh/kg = 1650 kWh
500 kg de bois **sec**	Teneur en eau 15%	500 kg x 4,1 kWh/kg = 2050 kWh

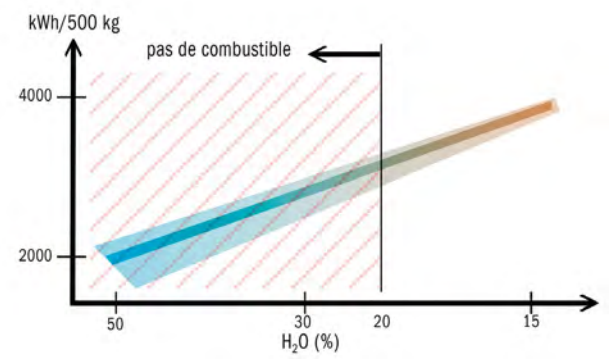

Quelle quantité de chaleur est-ce que j'obtiens quand j'achète le bois au volume (1 m^3=1 stère)

1 stère de bois **fraîchement coupé**	Teneur en eau 50%	1286 kWh
1 stère de bois **préséché**	Teneur en eau 30%	1518 kWh
1 stère de bois **sec**	Teneur en eau 15%	1550 kWh

RM = 1 stère de bois, 1 m^3 bois en couches

La teneur en eau du bois peut être rapi
déterminée à l'aide d'un appareil de me
l'humidité du bois.



Le bois des feuillus (bois dur) comme le bouleau ou le hêtre est particulièrement adapté pour un foyer. Il est interdit de brûler du bois résineux. Ce bois a une structure cellulaire fermée qui éclate lors de sa combustion, ce qui conduit à l'éjection de particules de braises de la chambre de combustion. Par ailleurs, en cas de surcharge, l'utilisation de bois résineux amplifie les variations de chaleur. Ce phénomène peut provoquer des dégâts sur le foyer (exemple: rupture de la vitre conséquente aux différences de la dilatation des matériaux (acier et verre).

Régulez la quantité de chaleur émise dans la pièce en contrôlant la quantité de combustibles utilisée et en agissant sur la durée des intervalles entre deux approvisionnements en combustibles.

Réguler la chaleur en limitant la quantité d'air de combustion est à déconseiller car dans ce cas le pouvoir calorifique du combustible ne peut pas être libéré dans sa totalité. Parallèlement, la quantité d'émissions de gaz résiduels polluants augmente.

Des quantités trop importantes de combustibles ou l'utilisation des combustibles non appropriés peuvent entraîner une surchauffe et endommager le foyer.

Les déchets ne peuvent pas être brûlés!

Déchets dans votre cheminée =
Substances toxiques dans votre jardin!

⚠ N'utilisez jamais de l'essence ou de l'alcool etc. pour allumer le feu!

L'interdiction de brûler des déchets doit être scrupuleusement respectée!

Utilisez uniquement les combustibles recommandés dans ce manuel. Les combustibles inappropriés ou déconseillés ne peuvent pas être utilisés.

⚠ Attention au risque de surchauffe et d'incendie en cas d'excès de combustibles ou d'utilisation de combustibles inappropriés.



Une circonférence de bûche de 25 cm correspond à un diamètre de bûche d'environ 9 cm.

Foyer	Quantité recommandée	Longeur du bûche
BKH Plat 42-42	1,5 - 3 kg	25 - 33 cm
BKH Plat 42-50	2 - 4 kg	25 - 33 cm
BKH Plat 42-66	2 - 4 kg	25 - 33 cm
BKH Plat 42-98	2 - 5 kg	25 - 33 cm
BKH Plat 50-42	1,5 - 3 kg	25 - 33 cm
BKH Plat 50-82	2,5 - 5 kg	25 - 33 cm
BKH Plat 50-98	2,5 - 5 kg	25 - 33 cm
BKH Plat 50-122	4 - 7 kg	25 - 33 cm
BKH Plat 50-162	5 - 6,5 kg	33 - 50 cm
BKH Tunnel 42-50	2 - 4 kg	25 - 33 cm
BKH Tunnel 42-66	2 - 4 kg	25 - 33 cm
BKH Tunnel 42-98	2,5 - 5 kg	25 - 33 cm
BKH Tunnel 50-82	2,5 - 5 kg	25 - 33 cm
BKH Tunnel 50-98	2,5 - 5 kg	25 - 33 cm
BKH Tunnel 50-122	4 - 7 kg	25 - 33 cm
BKH Tunnel 50-162	4 - 7 kg	33 - 50 cm
BKH d'angle 42-42-42	1,5 - 3 kg	25 - 33 cm
BKH d'angle 42-66-42	2 - 4 kg	25 - 33 cm
BKH d'angle 42-98-42	2,5 - 5 kg	25 - 33 cm
BKH d'angle 50-82-42	2,5 - 5 kg	25 - 33 cm
BKH Panorama 45-45-45-45	1,5 - 3 kg	25 - 33 cm
BKH Panorama 45-65-45-65	2,5 - 5 kg	33 - 50 cm
BKH Panorama 45-80-45-80	2,5 - 5 kg	33 - 50 cm
BKH Panorama 45-35-60-35	2,5 - 5 kg	33 - 50 cm
BKH Panorama 45-35-90-35	2,5 - 5 kg	33 - 50 cm
BKH Panorama 45-35-120-35	3 - 5 kg	33 - 50 cm

Si votre produit ne figure pas dans la liste, vous trouverez tous les formats BKH dans le tableau récapitulatif accessible via le code QR ci-contre.

(link.brunner.de/produktübersicht-green)



BKH plat 42-66 avec porte relevable
habillage chambre de combustion en fonte

06 COMPOSANTS DU BKH PLAT

Image 1: BKH plat avec porte battante



Image 2: BKH plat avec porte relevable



1 Dôme en fonte avec manchon de raccordement 2 Corps du foyer 3 Porte avec vitre en céramique 4 Poignée de porte (porte battante) / poignée enfichable (porte relevable) 5 Levier de réglage de l'air de combustion 6 Ouverture d'air de combustion ou emplacement de montage pour le boîtier de raccordement (raccordement à l'air extérieur, moteur de réglage du clapet d'air de la commande de combustion)



BKH Tunnel 42-66 avec porte relevable- battante
habillage chambre de combustion en fonte

07 COMPOSANTS DU BKH TUNNEL

Image 1: BKH Tunnel avec porte battante



Image 2: BKH Tunnel avec porte relevable



1 Dôme en fonte avec manchon de raccordement 2 Corps du foyer 3 Portes avec vitre en céramique 4 Poignée de porte (porte battante) / poignée enfichable (porte relevable) 5 Levier de réglage de l'air de combustion -située sur le côté sélectionné 6 Ouverture d'air de combustion ou emplacement de montage pour le boîtier de raccordement (raccordement à l'air extérieur, moteur de réglage du clapet d'air de la commande de combustion)



BKH Eck 42-66-42 I
habillage chambre de combustion -chamotte

08 COMPOSANTS DU BKH D'ANGLE

Image 1: BKH d'angle avec porte battante



Image 2: BKH d'angle avec porte relevable



1 Dôme en fonte avec manchon de raccordement 2 Corps du foyer 3 Portes avec vitre en céramique 4 Poignée de porte (porte battante) / poignée reling (porte relevable) 5 Levier de réglage de l'air de combustion -située sur le côté sélectionné 6 Ouverture d'air de combustion ou emplacement de montage pour le boîtier de raccordement (raccordement à l'air extérieur, moteur de réglage du clapet d'air de la commande de combustion)

Version d'angle droite/gauche disponible

FR



BKH Panorama 45-45-45-45
habillage chambre de combustion -chamotte

09 COMPOSANTS DU BKH PANORAMA

Image 1: BKH panorama avec porte relevable



Image 2: BKH panorama coupe

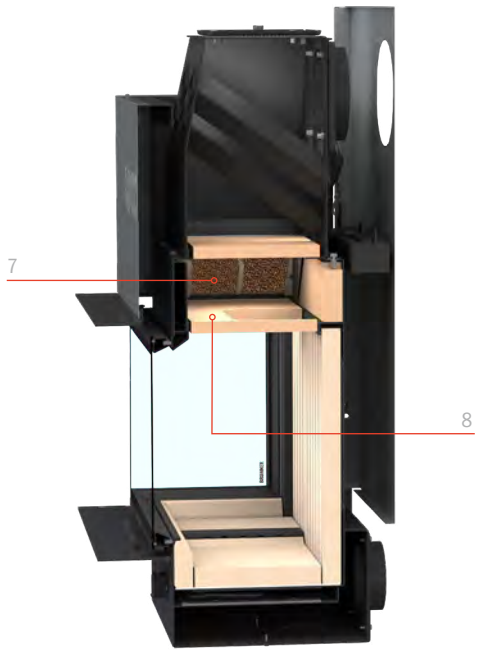

1 Dôme en fonte avec manchon de raccordement 2 Corps du foyer 3 Portes avec vitre en céramique 4 Poignée de porte (porte battante) / poignée reling (porte relevable) 5 Levier de réglage de l'air de combustion -située sur le côté sélectionné 6 Ouverture d'air de combustion ou emplacement de montage pour le boîtier de raccordement (raccordement à l'air extérieur, moteur de réglage du clapet d'air de la commande de combustion) 7 Catalyseur 8 Déflection

10 RÉGLAGE DE L'AIR DE COMBUSTION

Les foyers de chauffage sont dotés d'une ouverture au niveau du sol par laquelle l'air de combustion nécessaire entre. L'air est amené soit par un raccordement d'air extérieur (boîte de raccordement d'air), soit directement depuis la pièce.

Pendant la combustion, le dosage de l'air de combustion s'effectue à l'aide de l'élément de commande positionné sur le foyer de chauffage.

Pour les variantes équipées d'une commande électronique , veuillez suivre les instructions dans le manuel d'utilisation de la commande électronique.

Position 1 (100 % OUVERT)

Allumage du foyer à froid et capacité de chauffage maximale.

Position 2 (75-50 % OUVERT)

Phase de combustion principale en

- Position 2_{max} pour une quantité de bois maximale (75 % Ouvert)
- Position 2_{min} pour une quantité de bois minimale (50 % Ouvert)

Position 3 (FERMÉ)

Phase d'incandescence"conservation de braises".

Toutes les ouvertures d'air sont fermées.

ATTENTION: Risque de déflagration! La position 'conservation de braises' ne peut pas être choisie qu'après une combustion complète.

Tenez compte des obligations de ventilation en cas d'utilisation avec d'autres foyers. Dans ce cas, faites surtout attention aux exigences liées au fonctionnement simultané des systèmes de ventilation.

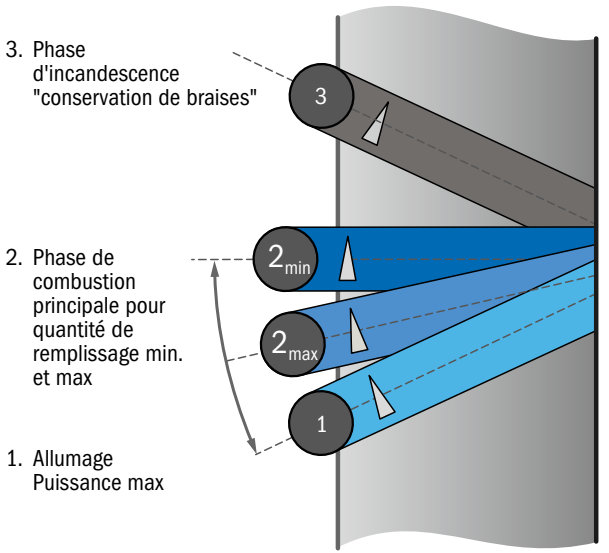

Vous trouverez ce graphique à l'échelle 1:1 comme "gabarit" à mettre en place sur la dernière page de couverture

11 LE PROCESSUS DE CHAUFFAGE

"Green" est la nouvelle norme pour les foyers BRUNNER. Avec le bon combustible et la bonne utilisation, un foyer BRUNNER peut fonctionner avec les émissions les plus faibles. La chambre de combustion est conçue comme un système de combustion par le bas sans grille ni cendrier.

L'air de combustion s'écoule latéralement dans l'évidement de la chambre de combustion (air primaire) et en tant qu'air de balayage de la vitre (air secondaire) de la zone supérieure de l'arête de la porte, dans la chambre de combustion. Selon la situation de combustion, le rapport correct d'air primaire et secondaire est toujours réglé avec l'élément de commande.

⚠ Les émissions sont optimales lorsque les bûches sont empilées en croix dans le bac et brûlées!

⚠ Le lit de cendres sur le fond de la chambre de combustion ne doit pas bloquer l'entrée latérale de l'air de combustion.

Retirez à temps le trop-plein de cendres!



1 Chambre de combustion avec le sol en cavité 2 Plaques laterales des sol 3 Entrée latérale de l'air de combustion (air primaire) 4 Levier de reglage pour l'air de combustion 5. Boîte de raccordement de l'air extérieur et moteur de réglage du clapet d'air de la commande de combustion

11.1 RECHARGER À FROID

1. Mettez le levier de reglage d'air de combustion en position d'allumage (position 1 = 100 % ouvert). L'apport d'air maximal permet au bois de s'enflammer rapidement.

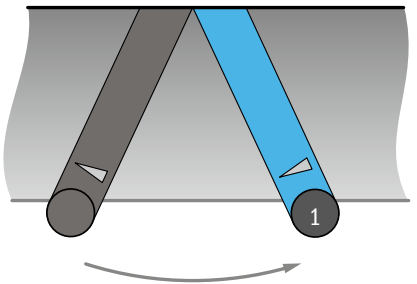

"Levier pour reglage du l'air de combustion „Auf“: en position 1"

2. Placer dans le foyer la quantité de bûches prévue en piles croisées. Les deux bûches inférieures sont placées dans le creux, dans le sens de la longueur, entre les entrées d'air de combustion latérales.

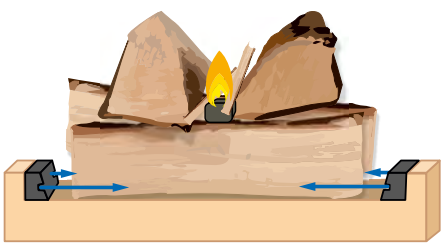

Disposition des bûches dans le foyer et position d'allume-feu

L'allume-feu (par ex. Fidibusse BRUNNER) et les petits copeaux de bois sont allumés dans la couche de bois supérieure entre les bûches. Le principe est le suivant : plus l'allumage est rapide, plus les émissions sont faibles! Les grosses bûches et les rondins dégazent et s'allument très lentement dans la chambre de combustion froide.

N'utilisez jamais de substances telles que l'essence, l'alcool à brûler ou autres pour allumer le feu!

3. Fermez la porte du foyer et observez le processus d'allumage pendant les premières minutes. Si le feu s'éteint, ouvrez lentement la porte du foyer, placez un nouvel allume-feu entre les bûches et allumez.

ATTENTION: La porte reste fermée pendant toute la durée de la combustion!



Allumage parfait dans le creux du foyer avec allume-feu et bois d'allumage entre la couche supérieure de bois

4. Pendant la phase de combustion principale, la quantité d'air de combustion est réduite.



Image de la flamme "phase de combustion principale“

Nous recommandons pour une quantité maximale de combustible, la position 2_{max} et pour une quantité minimale de combustible la position 2_{min}.

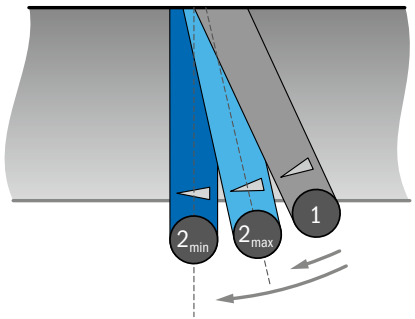

Levier d'air de combustion "phase de combustion principale" : Pour une quantité maximale de combustible, position 2_{max}. Pour une quantité minimale de combustible, position 2_{min}.

5. Fin de la combustion.

   La combustion est terminée lorsqu'il ne reste que des braises et qu'aucune flamme jaune ou bleutée n'est visible.

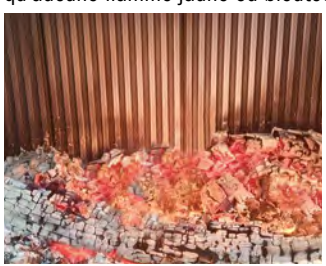

Lit de braises sans flammes - fin de la combustion

Si l'on ne rajoute pas de bois, l'air de combustion peut être fermé - position 3.

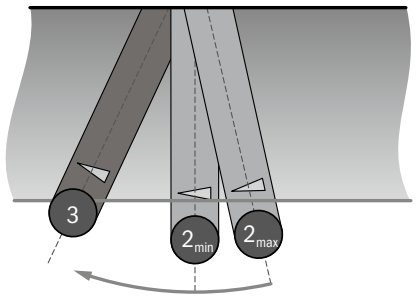

Levier d'air de combustion "fermé“: position 3

L'admission d'air de combustion ne doit pas être fermé pendant la combustion (risque de déflagration)!

11.2 RECHARGER À CHAUD

1. Mettez le levier de reglage d'air de combustion en position d'allumage (position 1 = 100 % ouvert).

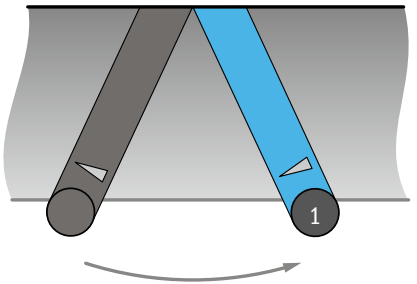

levier d'air de combustion „ouvert“: position 1

Nous recommandons d'ameublir les braises de base à l'aide d'un tisonnier.

Placez les bûches dans la zone de la cavité du foyer. Lors de l'ajout de bûches, il est également possible de chauffer des bûches qui dépassent de la cavité du foyer. Les bûches s'enflamment grâce aux braises de fond existantes.

2. Si le bois brûle avec une flamme claire et que la phase de combustion principale est atteinte, la quantité d'air de combustion est réduite.



Image de la flamme "phase de combustion principale"

3. Nous recommandons pour une quantité maximale de combustible, la position 2_{max} et pour une quantité minimale de combustible la position 2_{min}.

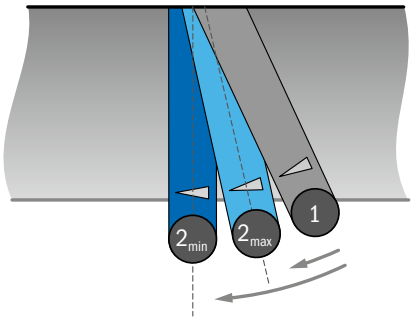

Levier d'air de combustion "phase de combustion principale" : Pour une quantité maximale de combustible, position 2_{max}. Pour une quantité minimale de combustible, position 2_{min}.

4. Fin de la combustion

La combustion est terminée lorsqu'il ne reste que des braises et qu'aucune flamme jaune ou bleutée n'est visible.



Lit de braises sans flammes - fin de la combustion

5. Si l'on ne rajoute pas de bois, l'air de combustion peut être fermé - position 3.

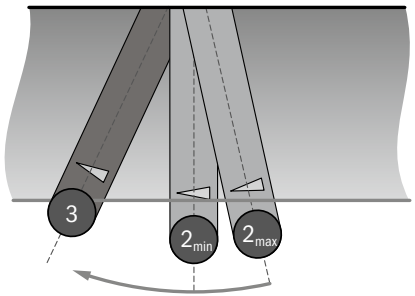

Levier d'air de combustion „fermé“: position 3

L'air de combustion ne doit pas être fermé pendant la combustion (risque de déflagration)!

12 NETTOYAGE

⚠ N'effectuer les travaux de nettoyage et d'entretien que lorsque le foyer est froid - risque de brûlure !

Nettoyage de la cheminée

Nous recommandons de convenir des travaux de nettoyage dans le foyer et sur les éléments traversés par les gaz de chauffage avec votre partenaire contractuel/entreprise spécialisée (par ex. contrat d'entretien). Chaque année, les dépôts de cendres dans le conduit de fumée et la surface de chauffage secondaire doivent être éliminés (par ex. aspirateur à cendres). Les ouvertures de nettoyage prévues sont accessibles via des éléments de révision dans l'habillage du foyer.

Le tuyau d'évacuation des fumées et la cheminée doivent être contrôlés après de longues pauses de fonc- tionnement afin de vérifier l'absence d'impuretés, de dépôts, d'humidité et de fermeture.

Nettoyage de la vitre en vitrocéramique - côté foyer

La dépression de la cheminée, l'humidité du bois, la quantité de bois et l'utilisation sont les principaux facteurs d'influence pour obtenir des vitres propres. La formation de buée à la surface de la vitre ne peut être évitée à long terme malgré la présence d'un système de rinçage de la vitre par construction. Les modèles de vitres à deux ou trois côtés (foyers d'angle, panoramiques) doivent être nettoyés plus souvent en raison de la circulation du flux dans les zones d'angle.

Nous recommandons de nettoyer les vitres en vitrocéramique à l'aide d'un nettoyant pour vitres disponible dans le commerce (par ex. nettoyant pour plaques de cuisson en verre) ou d'un nettoyant pour vitres de cheminée.

Les vitres plus sales peuvent être nettoyées avec un mélange de cendres et d'eau, par exemple. Pour ce faire, trempez un papier essuie-tout mouillé dans la cendre de bois fine et sans sable dans le four. En effectuant des mouvements circulaires, la pâte de cendre permet de dissoudre les salissures tenaces. Essuyer ce film de saleté avec un essuie-tout humide, puis avec un essuie-tout sec.

⚠ N'utilisez en aucun cas de produits abrasifs ou de produits de nettoyage agressifs !

Ne pas brossez les joints d'étanchéité ou les nettoyer mécaniquement d'une autre manière!

Protégez les joints d'étanchéité de l'humidité pendant le nettoyage des vitres.

La durée de vie des joints d'étanchéité est réduite de façon significative si celles-ci absorbent des li- quides ou des produits de nettoyage. Ils peuvent alors durcir.

Le durcissement des joints d'étanchéité peut entraîner le bris de la vitre ! Remplacez les joints à temps.

Les dommages causés aux cordons d'étanchéité par une utilisation/un nettoyage non conforme sont ex- clus des éventuels droits à la garantie. Respectez les consignes de sécurité relatives à la manipulation des cendres et des braises.

Fermeture de nettoyage "clic-clac“

La fermeture de nettoyage "clic-clac" est installée sur les portes relevables des formats plats et d'angle. Les portes plates peuvent être basculées vers l'avant lorsqu'elles sont fermées, les formats d'angle s'ouvrent latéralement comme une porte pivotante.

Formats plats et /tunnel:

- Fermer complètement la porte et retirer la poignée enfichable (risque de bris de vitre).
- Soulever la tôle de sécurité devant la fermeture "clic-clac".
- Actionner la fermeture "clic-clac" (voir illustration). La porte bascule vers l'avant.



Fermeture "clic-clac" placée sur le côté pour les modèles plats et tunnel

Tenir la vitre ouverte et la faire basculer lentement jusqu'à la butée. En position finale, la porte est protégée contre un glissement vers le haut involontaire.

Une fois le nettoyage terminé, vous pouvez refermer la porte avec un léger élan. Il est important que la fer- meture s'enclenche complètement et que la tôle de sécurité tombe devant la fermeture "clic-clac"

Conseil: pour fermer la porte, poussez-la légèrement vers le haut (environ 5 mm). La porte se ferme ainsi avec moins d'effort. Vérifier que la porte est bien fixée dans la fermeture.

Formats d'angle:

Pour les portes relevables en format d'angle, la fermeture de nettoyage "clic-clac" se trouve sur le côté de la jambe courte de la porte. Après avoir actionné le dispositif d'ouverture, la porte s'ouvre comme une porte battante.



Fermeture "clic-clac" placée sur le côté pour les modèles d'angle

Nettoyage de la vitrocéramique revêtue (GKB)

Les vitres revêtues sont utilisées pour réduire le rayonnement thermique au niveau de l'ouverture du foyer. Cela peut s'avérer nécessaire lorsque des éléments de construction combustibles (par ex. meubles, portes, fenêtres) sont placés trop près. Le revêtement réfléchissant la chaleur se trouve sur la face extérieure de la vitrocéramique. Les portes sont marquées en conséquence à la livraison.



Nettoyez la face extérieure revêtue uniquement avec un chiffon doux et un nettoyant pour vitres du commerce. N'utilisez pas de tampons à récurer ou de produits abrasifs, car ils endommagent la sur- face en vitrocéramique.

Retirer les cendres

Dans l'idéal, le lit de cendres devrait avoir une épaisseur de 3 à 4 cm. Un lit de cendres prolonge la tenue des braises. C'est pourquoi il ne faut pas vider complètement le poêle, mais seulement retirer le "trop-plein" de cendres à l'état froid à l'aide d'une pelle à poussière métallique ou d'un aspirateur à cendres.

Le lit de cendres/braises ne doit pas obstruer les ouvertures d'air de combustion latérales ou atteindre le cadre de la porte ou le bord inférieur de l'ouverture du foyer. Si le lit de braises est trop haut, les joints d'étanchéité peuvent être endommagés thermiquement.

Retirer les déflecteurs

Pour éliminer les cendres volantes des déflecteurs de la chambre de postcombustion, ceux-ci peuvent être facilement retirés. La procédure est décrite au chapitre 12. Nous recommandons de nettoyer la chambre de postcombustion une fois par an

13 NETTOYAGE DU CATALYSEUR (EN OPTION)

Un dépôt sec et poussiéreux s'accumule sur le côté amont des modules catalytiques au fur et à mesure que le temps de fonctionnement augmente. Ce dépôt obstrue de plus en plus la section libre des éléments catalytiques, réduit ainsi leur efficacité et entraîne une mauvaise évacuation des gaz d'échappement. Dans les cas extrêmes, les gaz d'échappement ne peuvent plus être suffisamment évacués et il y a un risque de fuite de gaz d'échappement dans le local d'installation - risque d'intoxication!

Le dépôt sur la face inférieure des éléments catalytiques doit être enlevé régulièrement. Nous recommandons un nettoyage au plus tard après 80 à 100 heures de fonctionnement. Le degré d'encrassement et les intervalles de nettoyage nécessaires dépendent des conditions de fonctionnement (heures de fonctionnement, qualité du bois, dépression dans la cheminée, etc.

Il n'est pas nécessaire de retirer le catalyseur pour le nettoyer. Le nettoyage du côté amont/inférieur avec la tête de brosse d'un aspirateur à cendres est suffisant.

Le nettoyage du catalyseur s'effectue lorsque le foyer est froid.

1. Retrait des plaques déflectrices

   Les plaques déflectrices se trouvent au-dessus du foyer et peuvent être retirées sans outil lorsque la porte est ouverte. Les cendres volantes qui se trouvent sur les plaques sont aspirées à l'aide d'un aspirateur à cendres. Les plaques déflectrices inférieures sont réalisées en deux parties et sont posées.

   Les plaques déflectrices inférieures sont conçues et posées en deux parties. Pour les enlever, il suffit de faire glisser une plaque sur l'autre. Elles peuvent ensuite être abaissées et retirées latéralement (voir illustration).



Procédure de retrait des plaques déflectrices inférieures

La plaque déflectrice supérieure est soulevée dans la zone de la paroi arrière et poussée en biais vers le haut au-dessus du canal d'air. Elle peut ensuite être abaissée vers l'avant et retirée (voir illustration).



Procédure de retrait des plaques déflectrices supérieures.

2. Nettoyage du catalyseur

   Nous recommandons le nettoyage avec un aspirateur à cendres/poussière équipé d'une brosse. Cela permet d'éliminer suffisamment les résidus adhérents et de les recueillir.



Nettoyage du catalyseur avec un aspirateur à cendres et embout à brosse

Nettoyage du catalyseur avec un aspirateur à cendres et une brosse. Il est également possible de retirer le catalyseur complet à l'aide de l'outil fourni.

Enlèvement sur les formats plats, tunnel et d'angle

Le catalyseur est maintenu dans la bague de fixation par une fermeture à baïonnette. L'outil auxiliaire peut être placé au centre et l'unité catalytique complète peut être tournée dans le sens des aiguilles d'une montre.

L'unité catalytique peut maintenant être retirée de son logement. L'ensemble est partiellement glissé sur le canal d'air, abaissé vers l'avant puis retiré (voir illustration).



Desserrer et retirer l'unité catalytique avec un outil auxiliaire

Nettoyer l'unité catalytique à l'air comprimé (extérieur) ou avec un aspirateur à cendres/poussière équipé d'un embout à brosse.

Les éléments du convertisseur catalytique sont insérés dans le cadre de maintien. Veillez à ne pas endommager accidentellement les éléments pendant le nettoyage.

⚠ **ATTENTION:** L'unité catalytique ne doit être nettoyée qu'à sec. L'utilisation de liquides, de détergents ou le passage au lave-vaisselle endommageront définitivement le revêtement catalytique.

Enlèvement sur les formats panoramique

Le nettoyage du catalyseur pour les formats panoramiques est identique, seule la forme du catalyseur (deux unités séparées et allongées) diffère par rapport aux autres formats BKH. Pour le nettoyage, retirez d'abord l'unité de droite, puis celle de gauche.





3. Montage des plaques déflectrices

   Si le catalyseur a été retiré pour être nettoyé, il est mis en place dans la bague de réception à l'aide de l'outil auxiliaire.

   Les plaques déflectrices sont mises en place dans l'ordre inverse. La position correcte est indiquée par des ergots de guidage sur les logements.

⚠ Les plaques déflectrices sont un élément essentiel de la chambre de combustion. Si elles ne sont pas montées, le standard d'émission "green" n'est pas atteint et le catalyseur est durablement endommagé par l'exposition directe aux flammes.

14 REMARQUES

Veuillez prévenir immédiatement votre spécialiste si vous constatez un dommage au niveau de votre appareil ou de l'installation. Ne chauffez pas le foyer en cas d'effets graves sur les joints et les portes.

Seules les personnes autorisées par le fabricant sont habilitées à effectuer des modifications sur le foyer de chauffage.

L'utilisation non conforme du foyer de chauffage entraîne l'annulation de la garantie!

L'utilisation conforme de l'appareil de chauffage est est remplie si le présent mode d'emploi est respecté.

Remarque sur la fermeture de la porte:

La porte relevable est équipée d'une fonction de fermeture automatique. Cette fonction tire la porte jusqu'à sa position finale, **mais ne garantit pas une étanchéité complète**. Pour assurer une étanchéité totale, **la porte doit être légèrement poussée à la main** après la fermeture automatique jusqu'à ce qu'elle soit bien en place. Cela s'applique à tous les modèles de la série BKH (Panorama, Plat, Tunnel et Angle). Seule une légère pression manuelle assure une étanchéité complète à l'avant.

15 AIDE

Problème	Cause	Solutions
La fumée s'échappant dans l'espace de vie	Le levier de réglage de l'air de combustion est fermé (position 3).	Positionez le levier de réglage de l'air de combustion sur la **position d'allumage**-position 1.
	Conditions météorologiques défavorables ; la cheminée ne génère pas une dépression suffisante.	Contactez votre ramoneur.
	Un ventilateur d'air ambiant (ex : hotte aspirante) ou une ventilation contrôlée créent une dépression dans la pièce qui est plus forte que la dépression générée par la cheminée.	Arrêtez le ventilateur d'air ambiant, le système de ventilation et d'évacuation. Installez un pressostat (ex. Brunner USA).
	L'alimentation en air de combustion est bloquée.	Contactez votre entreprise spécialisée.
	La pièce de raccordement entre le foyer et la cheminée est bloquée.	Nettoyez la pièce de raccordement (ce n'est pas le travail du ramoneur).
	La cheminée est sale, fermée ou bloquée.	Contactez votre ramoneur.
	Combustible inapproprié.	Des bûches trop grosses ou humides ont utilisées. Utilisez le combustible spécifié dans ce notice d'instructions.
	Catalyseur encrassé	Nettoyer la surface du catalyseur (voir chapitre 12).
Odeur inhabituelle	Dépôts de poussière domestique.	Faites chauffer vigoureusement le foyer. Aérez bien la piéce.

Problème	Cause	Solutions
Vitres fréquemment sales	Combustible inapproprié.	Des bûches trop grosses ou humides ont utilisées. Utilisez le combustible spécifié dans ce notice d'instructions.
	Alimentation en air de combustion insuffisante.	Positionez le levier de réglage de l'air de combustion sur la position 1 ou 2. Vérifiez l'arrivée d'air de combustion et l'évacuation des fumées. Conactez votre chauffagiste.
	Tirage de cheminée insuffisant.	Contactez votre ramoneur.
Formation de condensat	Des bûches avec une humidité résiduelle excessive sont utilisées.	Utilisez le combustible spécifié dans ce manuel.
	Alimentation en air de combustion insuffisante.	Positionez le levier de réglage de l'air de combustion sur la position 1 ou 2. Vérifiez l'arrivée d'air de combustion et l'évacuation des fumées. Conactez votre chauffagiste si necessaire.

16 DISPOSITION

Les inserts chauffants contiennent des matériaux recyclables qui doivent être recyclés. Respecter les réglementations légales nationales applicables pour l'élimination.

Danger de mort par choc électrique.

Les connexions électriques du système de four sont sous tension secteur. Cela peut entraîner un choc électrique.

Coupez l'alimentation.

Sécurisez l'alimentation électrique contre toute remise en marche.

- Les pièces métalliques devront être récupérées pour le recyclage.
- Les composants électriques et électroniques doivent être éliminés en tant que déchets électroniques.
- Les revêtements en chamotte peuvent être éliminés comme des déchets de construction.
- Les matériaux d'isolation des inserts doivent être amenés dans un récipient fermé à une décharge pour résidus stabilisés.
- Ne placez pas les vitres en vitrocéramique dans le récipient de récupération du verre usagé! Les disques peuvent être jetés comme des ordures ménagères normales.

Recyclage de catalyseurs contenant des métaux précieux

Les catalyseurs d'oxydation, tels que ceux installés dans les fours à bois modernes, réduisent de manière très fiable les émissions de monoxyde de carbone et d'hydrocarbures. Pour cela, des métaux précieux tels que le platine, le palladium et le rhodium sont utilisés à la surface des catalyseurs. Ces métaux nobles sont uniformément répartis à la surface des catalyseurs en très petites tailles. Au fil des années de fonctionnement, l'abrasion des particules traversant le convertisseur catalytique garantit que le revêtement contenant des métaux précieux est partiellement éliminé. Une surchauffe permanente du catalyseur (T > 700° C) endommage le revêtement. Dans les cas décrits, le catalyseur doit être échangé et remplacé par un neuf afin que l'effet catalytique soit présent.

Les catalyseurs usagés peuvent être réutilisés. Même s'ils sont cassés ou endommagés, ils peuvent être envoyés au recyclage.

Plus de 90 % des métaux précieux contenus sont récupérés par séparation thermique ou chimique et réinjectés dans le processus de fabrication.

Veuillez envoyer les catalyseurs usagés à un centre de recyclage.

Merci de votre soutien, pour la préservation de l'environnement et des ressources.

3. Phase d'incandescence "conservation de braises"

2. Phase de combustion principale pour quantité de remplissage min. et max

1. Allumage Puissance max

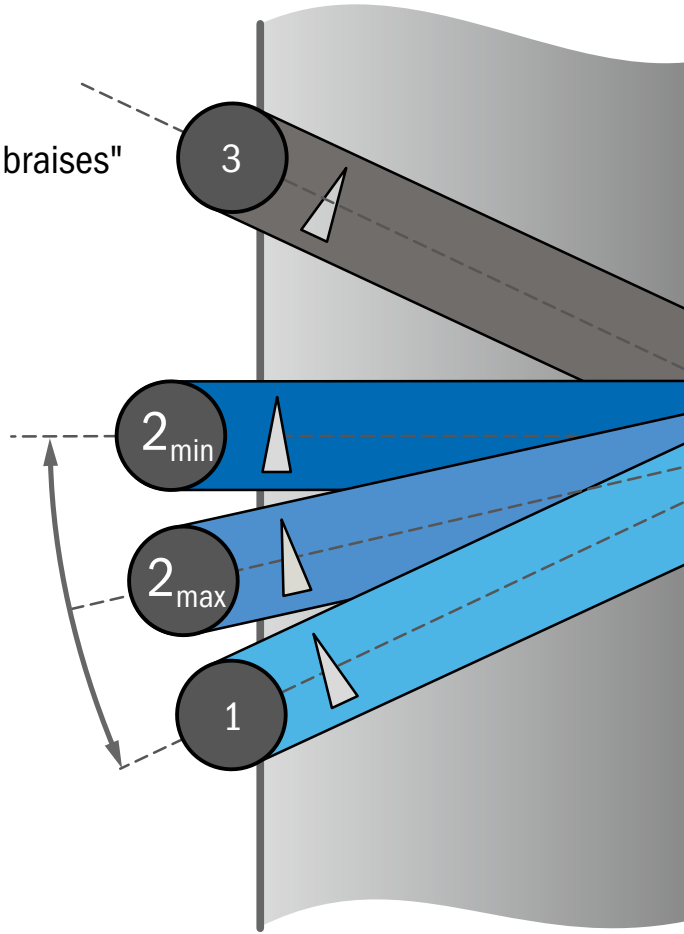

Gabarit "Réglage de l'air de combustion" à placer sur le côté opérationnel du foyer.

BRUNNER®

bavarian passion.

Ulrich Brunner GmbH
Zellhuber Ring 17 - 18
D-84307 Eggenfelden
+49 8721 771-0
+49 8721 771-100
info@brunner.eu

brunner.com

Les produits BRUNNER sont exclusivement proposés et vendus par des entreprises spécialisées et qualifiées. Les modifications techniques et d'assortiment ainsi que les erreurs sous réserve de modifications. Réimpression et reproduction, même partielles, uniquement avec l'autorisation expresse de l'éditeur.

Mise à jour: 05/2026 · Version 1.3 · 100 pièces

Le papier de cette brochure est fabriqué à partir de cellulose issue de forêts gérées durablement. Imprimé avec des encres bio à base de matières premières renouvelables.