Notice **de montage**

BKH 5.0 Panorama
45-80-45-80

green

©2025

BRUNNER®

SOMMAIRE

1 Généralité 3
1.1 Symboles utilisés 4
2 Securité 5
2.1 Consignes de sécurité 5
2.2 Protection contre l'incendie 6
2.2.1 Paroi de montage / Plafond non-inflammable 7
2.2.2 Paroi de montage / Plafond inflammable (Valeur U > 0,4 W/m²K) 8
2.2.3 Paroi de montage / Plafond inflammable (Valeur U < 0,4 W/m²K) 12
3 Contenu de la livraison BKH Panorama 45-80-45-80 14
3.1 BKH Panorama: Plaque anti-rayonnement = standard 16
3.2 Catalyseur (en option) 17
4 Montage 18
4.1 Instructions de montage BKH accessoires & options supplémentaires 18
4.2 Mettre en place 21
4.2.1 Retirer les brides de transport 21
4.2.1.1 BKH Panorama ST (porte relevable) 21
4.2.2 Modification: Réglage de la fermeture automatique de la porte 22
4.3 Catalyseur 23
4.4 Déflexion des gaz chauds 24
4.5 Les variantes Revêtment chambre de combustion 25
4.5.1 Revêtement chambre de combustion en chamotte 25
4.5.2 Revêtement chambre de combustion en fonte 28
4.6 Variante: Bord de montage - Feuertisch (cache large) 30
4.7 Variante: EOS 32
4.7.1 Couvercle de sol Boîte à air EOS 32
4.7.1.1 Composants EOS 32
4.7.1.2 Montage: EOS 33
4.7.1.3 Passage de la membrane 35
4.7.1.4 Câble de raccordement pour servomoteur 37
4.7.1.5 Indicateur de position de l'air Panorama 38
4.7.2 Thermocouple 39
4.7.2.1 Composants Thermocouple 39
4.7.2.2 Montage: Thermocouple 40
4.7.3 Contacteur de porte 42
4.7.3.1 Composants Contacteur de porte 42
4.7.3.2 Montage: Contacteur de porte 43
5 Elimination des déchets 46
6 Données techniques 47

 © 2025 Brunner GmbH

1 GÉNÉRALITÉ

Svp lisez attentivement toutes les notices avant de commencer le montage. Pour les dommages qui résultent de non-respect de cette notice, tous les droits à la garantie et de responsabilité sont supprimés !
Des travaux inappropriés peuvent conduire à des blessures et à des dégâts matériels !

La surface sur laquelle le foyer est construit doit avoir des dimensions adéquates et être préparée de manière à permettre une utilisation normale.

Il faut également suivre les instructions pouvant se trouver dans les emballages des autres éléments d'installation!

Les calculs des surfaces restituant la chaleur et de la masse d'accumulation de chaleur doivent être exécutés selon les règles connues des artisans.

Lors de l'installation du foyer, les dimensions et les ouvertures minimales dans le revêtement, indiquées par le fabricant, doivent être respectés.

Il y a lieu de respecter les dispositions nationales et locales. La réglementation du pays à l'égard de l'exploitation des foyers doit être respectée.

En Allemagne le montage doit être réalisé conformément à la règlementation BImSchV Amendement 1.

La législation concernant la construction des cheminées et des poêles dans les différents pays doit être respectée.

Si vous procédez d'après cette notice et effectuez de façon appropriée les travaux, un fonctionnement sûr, économe en énergie et écologique de l'installation de chauffage est garanti. Les illustrations présentées ne prétendent pas d'être complètes.

Sous réserve de modifications techniques ou d'assortiment.

Les dommages causés pendant les transports doivent être signalé au fournisseur immédiatement après la livraison.

Prière de conserver les notices !

Consultez aussi les informations du produit disponible sur:

Pour les artisans -indications generales de montage des appareils Brunner

(https://www.brunner.de/produktdownloads/kacheloefen-kamine/allgemeine-hinweise-fuer-den-aufbau_de.pdf) laden können.

1.1 SYMBOLES UTILISÉS

Dans la documentation présentée on distingue:
Le personnel d'exploitation comme **l'utilisateur de l'installation**, donc le client final, instruit par le spécialiste et qui ne doit posséder aucune qualification supplémentaire.
Le personnel d'exploitation comme **l'entreprise spécialisée**, donc les spécialistes qualifiés qui sont autorisés à la réalisation des travaux spécialisés.

Les symboles suivants sont utilisés dans le document présenté:



DANGER
Il existe un grand risque qui mène vers la mort ou une blessure grave si ce danger n'est pas évité.

AVERTISSEMENT
Il existe un risque moyen qui peut mener vers la mort ou une blessure grave si ce danger n'est pas évité.

PRUDENCE
Il existe un petit risque qui peut mener vers une blessure moyenne si ce danger n'est pas évité.



ATTENTION
Le non-respect des instructions des instructions accompagnées de ce symbole peut provoquer un dysfonctionnement ou une détérioration de l'installation concernée ou d'appareils qui y sont raccordés.



REMARQUE

Renseignements supplementäres

 © 2025 Brunner GmbH

2 SECURITÉ

2.1 CONSIGNES DE SÉCURITÉ

Les foyers doivent être installés dans des locaux et des endroits dépourvus de facteurs de dangerosité liés à l'emplacement, au type de construction ou aux conditions d'utilisation.

Installation du foyer	Des travaux d'assemblage, de démarrage, de maintenance et d'entretien à l'appareil ne peuvent être effectués que par une entreprise spécialisée autorisée, puisque la sécurité et la fonctionnalité de l'installation dépendent de la construction selon les règles convenues.
Installation de l'électronique	Avant l'ouverture de l'électronique, celui-ci doit être mis hors tension (coupez l'interrupteur d'urgence ou l'automatisme de sécurité et rassurez-vous qu'il ne puisse s'enclencher à nouveau)!



Attention aux foyers avec le raccordement d'air extérieur qui ont un impact sur l'air de la pièce. Nous vous recommandons notre système USA qui est un coupe circuit de sécurité en cas de dépression (réf art. No 11600.1)

L'installation doit être faite par un professionnel agréé pour que la sécurité et le bon fonctionnement soient garantis. Les règlementations en matière de construction et les normes en vigueur doivent être respectées. Informez votre artisan/installateur de toutes ces dispositions.

La surface sur laquelle est posé le foyer doit être stable et sans risque d'incendie. Le choix doit se faire pour une utilisation de longue durée.

Informez l'opérateur de l'installation sur la manipulation et le fonctionnement de la commande électronique et sur ses dispositifs de sécurité.

Seules des pièces originales du fabricant peuvent être utilisées.

2.2 PROTECTION CONTRE L'INCENDIE

L'isolation thermique mentionnée dans les données relatives à la protection incendie est mise en œuvre avec un matériau isolant de substitution sous forme de plaques de silicate de calcium (par ex. marques : Promasil, Silka, Skamol).

En cas d'utilisation d'un matériau isolant différent (par ex. vermiculite), il convient d'utiliser les indications du fabricant concerné pour la conversion au matériau isolant mis en œuvre.

La protection thermique pour les parois annexes et les plafonds incombustibles se base sur les exigences de la TROL (Allemagne).

Pour les parois rapportées en matériaux de construction combustibles, la protection incendie peut également être réalisée dans une version avec ventilation arrière active. Cette variante est soumise à des essais et est réalisée avec une épaisseur d'isolation de 5 cm. Il faut alors veiller à ce que le flux d'air se fasse sur toute la largeur et la hauteur.

L'air ambiant doit pouvoir entrer dans la zone inférieure et sortir par le haut. Les ouvertures d'entrée et de sortie d'air (section de 75 ^{cm2}) ne doivent pas pouvoir être fermées. En fonctionnement normal, les températures au niveau de l'ouverture de sortie sont inférieures à 85°C.

Pour les parois rapportées isolées thermiquement avec une valeur U < 0,4 $^{W/m2K}$, la protection incendie doit être réalisée avec une ventilation arrière active.

 © 2025 Brunner GmbH

2.2.1 PAROI DE MONTAGE / PLAFOND NON-INFLAMMABLE

Composition: Matériau d'isolation de substitution I Paroi de montage / Plafond non-inflammable

Version mi-hauteur

avec: plaque de protection thermique

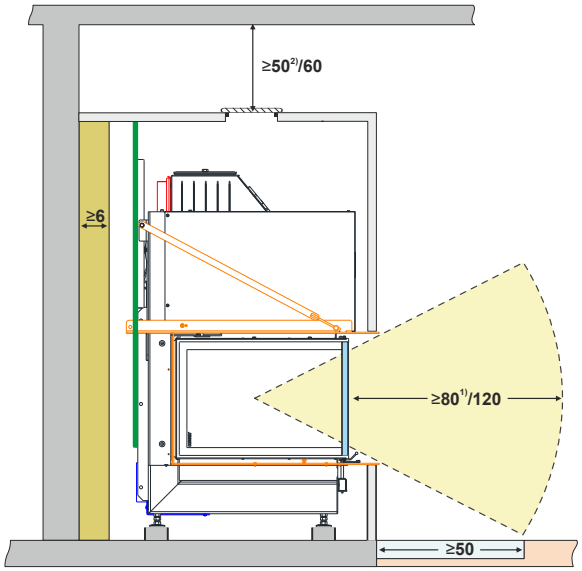

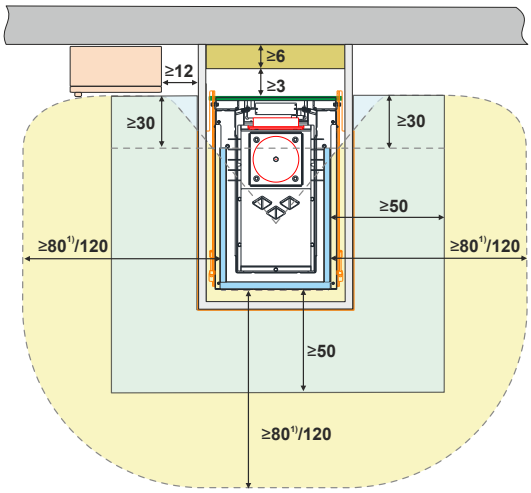

Conception du sol au plafond

avec: plaque de protection thermique

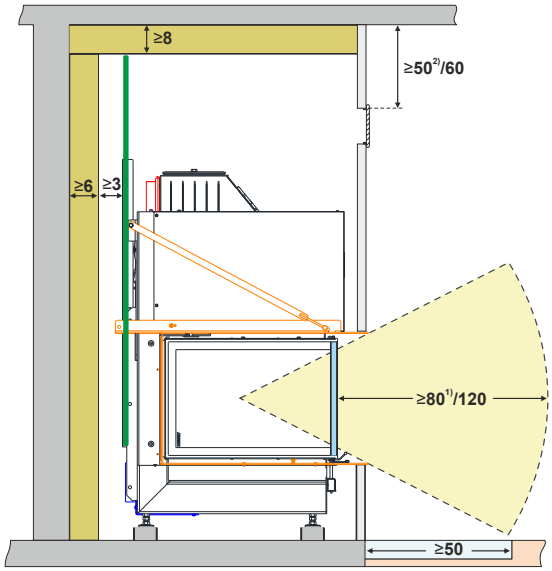

sol/mur/plafond non-inflammable

ouverture de convection(habillage de la cheminée

plaque de protection thermique

habillage de la cheminée

matériau d'isolation silicate de calcium

surface de plancher/protection non inflammable

mur/plafond/sol/accessoires inflammable/à protéger

zone de rayonnement

ouverture de convection (Ventilation arrière active)

[1)] Vitrocéramique revêtue (GKB); [2)] BKH Panorama 45-45-45-45

Toutes les dimensions en cm

Lors de la conception du système d'échappement et du tuyau d'échappement, les normes nationales et les réglementations de protection contre l'incendie doivent être respectées

2.2.2 PAROI DE MONTAGE / PLAFOND INFLAMMABLE (VALEUR U > 0,4 W/M²K)

Composition: Matériau d'isolation de substitution I Paroi de montage / Plafond inflammable

Version mi-hauteur

avec: plaque de protection thermique
Valeur U Paroi de montage> 0,4 W/m²K

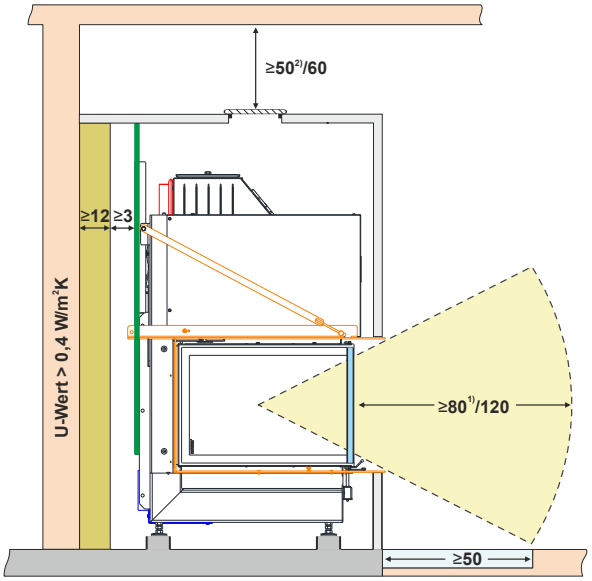

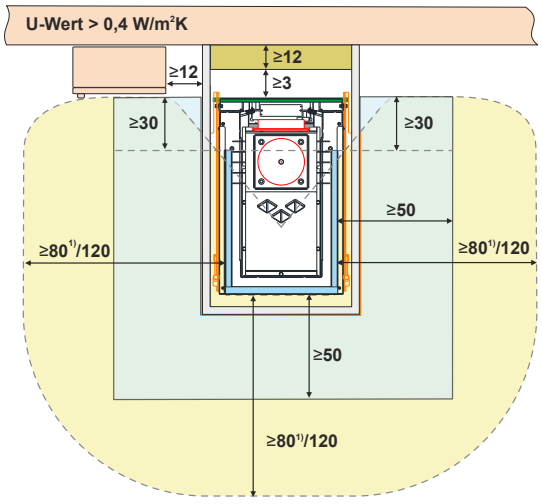

Conception du sol au plafond

avec: plaque de protection thermique
Valeur U Paroi de montage> 0,4 W/m²K

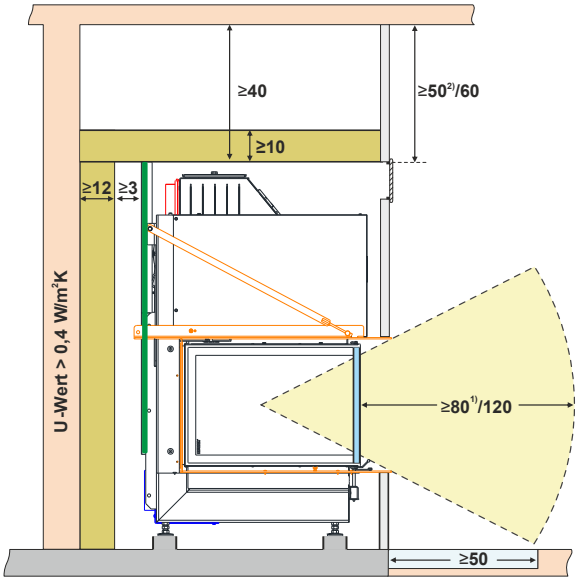

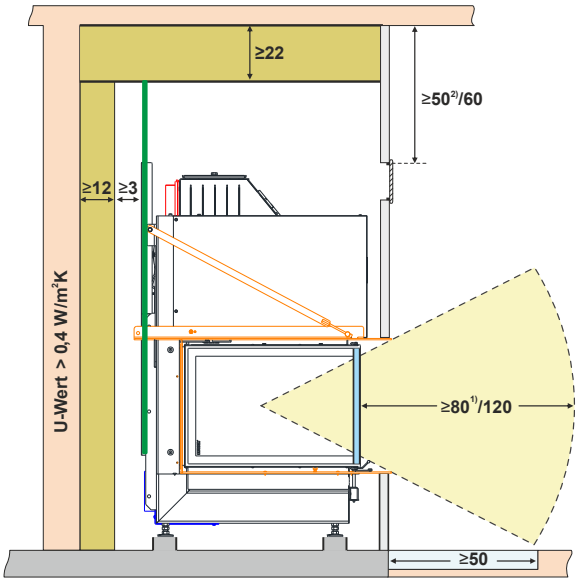

sol/mur/plafond non-inflammable
habillage de la cheminée
mur/plafond/sol/accessoires inflammable/à protéger
ouverture de convection (habillage de la cheminée
matériau d'isolation silicate de calcium
zone de rayonnement
plaque de protection thermique
surface de plancher/protection non inflammable
ouverture de convection (Ventilation arrière active)

1) Vitrocéramique revêtue (GKB); 2) BKH Panorama 45-45-45-45

Toutes les dimensions en cm
Lors de la conception du système d'échappement et du tuyau d'échappement, les normes nationales et les réglementations de protection contre l'incendie doivent être respectées

© 2025 Brunner GmbH

Composition: Matériau d'isolation de substitution I Ventilation arrière active I Paroi de montage/ Plafond inflammable

Version mi-hauteur

avec: Ventilation arrière active
Valeur U Paroi de montage> 0,4 W/m²K

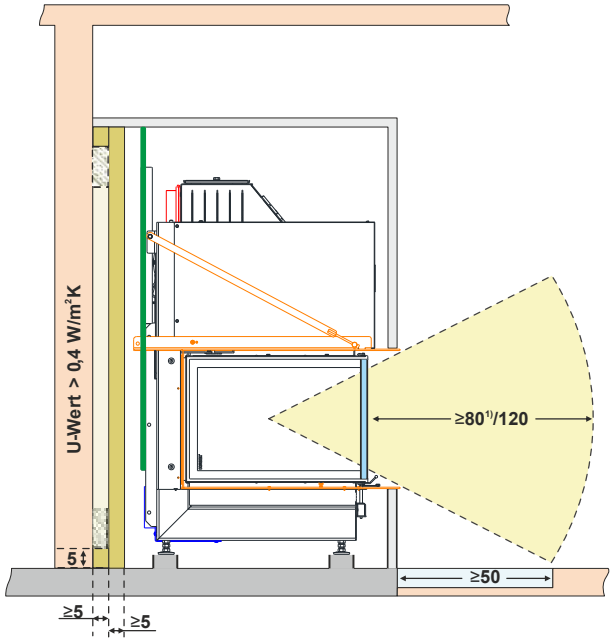

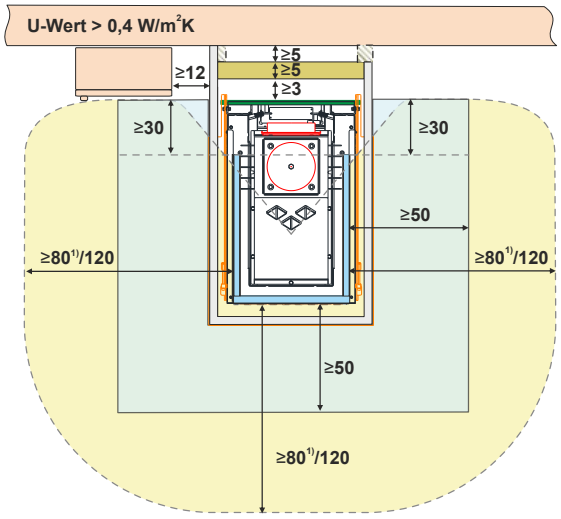

Détail:

Ventilation arrière active (2x75 cm²)

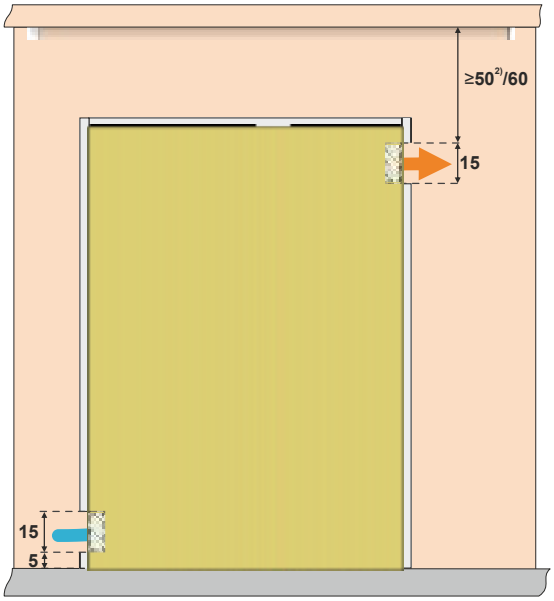

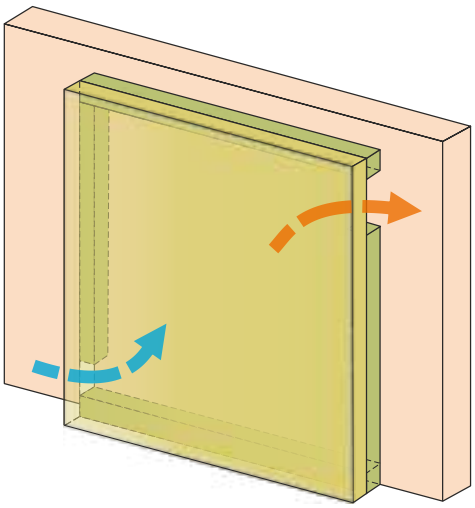

sol/mur/plafond non-inflammable

ouverture de convection (habillage de la cheminée)

plaque de protection thermique

habillage de la cheminée

matériau d'isolation silicate de calcium

surface de plancher/protection non inflammable

mur/plafond/sol/accessoires inflammable/à protéger

zone de rayonnement

ouverture de convection (Ventilation arrière active)

¹⁾ Vitrocéramique revêtue (GKB); ²⁾ BKH Panorama 45-45-45-45

Toutes les dimensions en cm

Lors de la conception du système d'échappement et du tuyau d'échappement, les normes nationales et les réglementations de protection contre l'incendie doivent être respectées

© 2025 Brunner GmbH

Composition: Matériau d'isolation de substitution I Ventilation arrière active I Paroi de montage/ Plafond inflammable

Conception du sol au plafond

avec: Ventilation arrière active
Valeur U Paroi de montage> 0,4 W/m²K

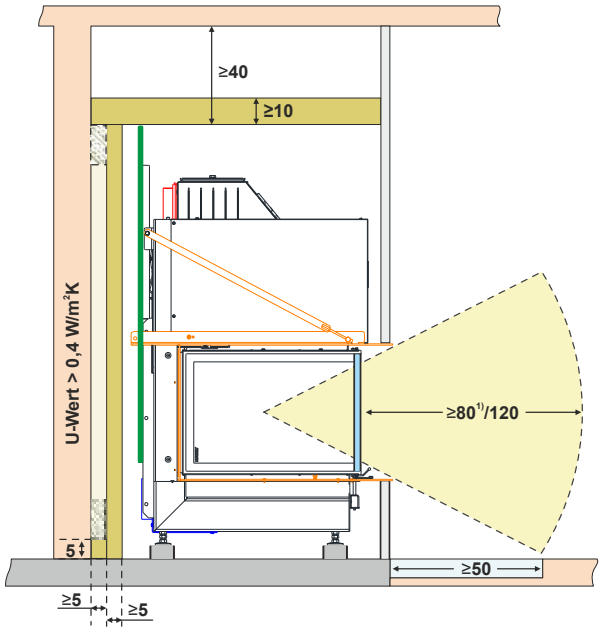

Détail:

Ventilation arrière active (2x75 cm²)

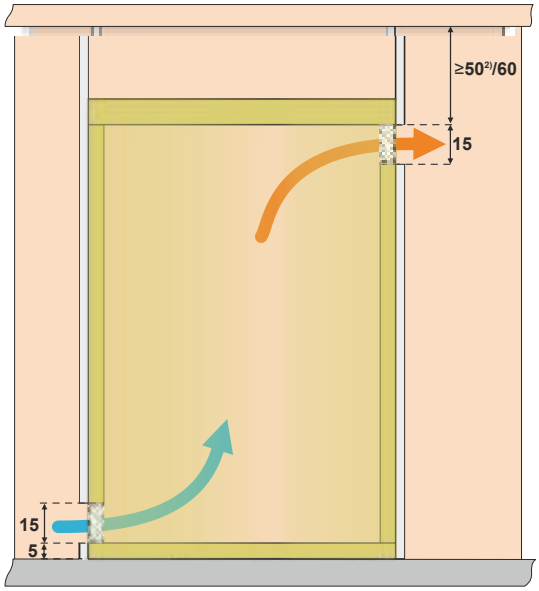

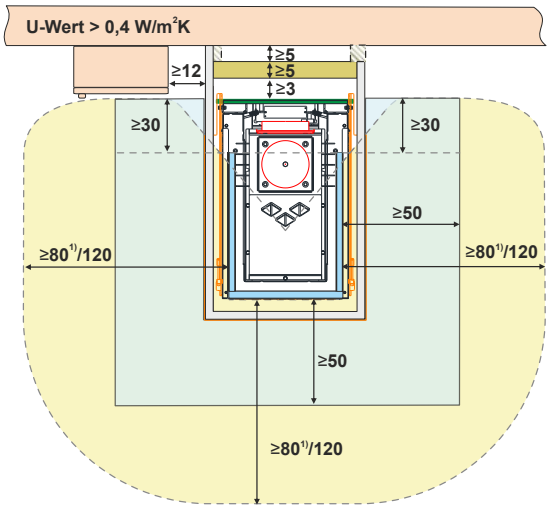

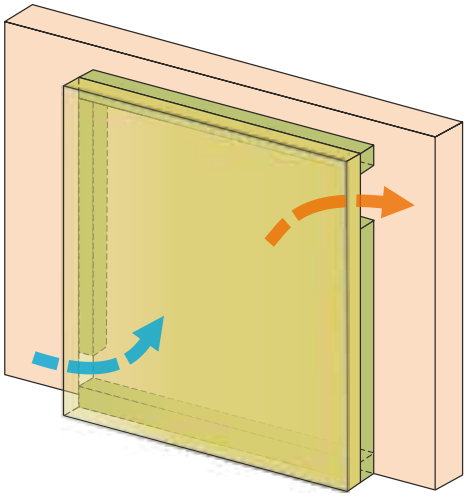

sol/mur/plafond non-inflammable

ouverture de convection (habillage de la cheminée)

plaque de protection thermique

habillage de la cheminée

matériau d'isolation silicate de calcium

surface de plancher/protection non inflammable

mur/plafond/sol/accessoires inflammable/à protéger

zone de rayonnement

ouverture de convection (Ventilation arrière active)

¹⁾ Vitrocéramique revêtue (GKB); ²⁾ BKH Panorama 45-45-45-45

Toutes les dimensions en cm

Lors de la conception du système d'échappement et du tuyau d'échappement, les normes nationales et les réglementations de protection contre l'incendie doivent être respectées

2.2.3 PAROI DE MONTAGE / PLAFOND INFLAMMABLE (VALEUR U < 0,4 W/M²K)

Composition: Matériau d'isolation de substitution I Ventilation arrière active I Paroi de montage/ Plafond inflammable

Version mi-hauteur

avec: Ventilation arrière active
Valeur U Paroi de montage< 0,4 W/m²K

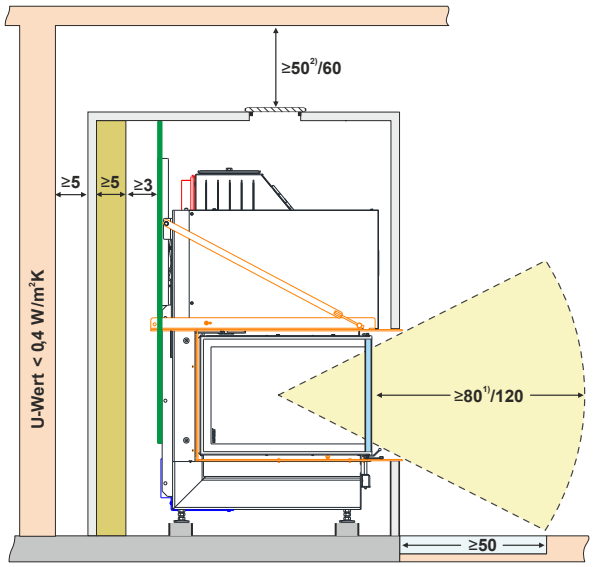

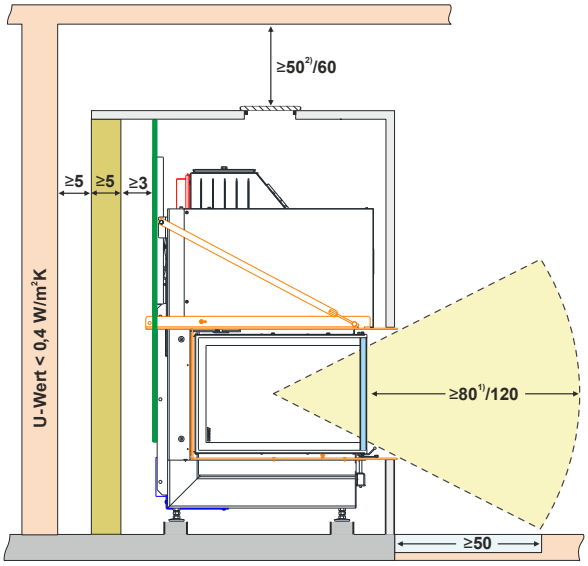

Conception du sol au plafond

avec: Ventilation arrière active
Valeur U Paroi de montage< 0,4 W/m²K

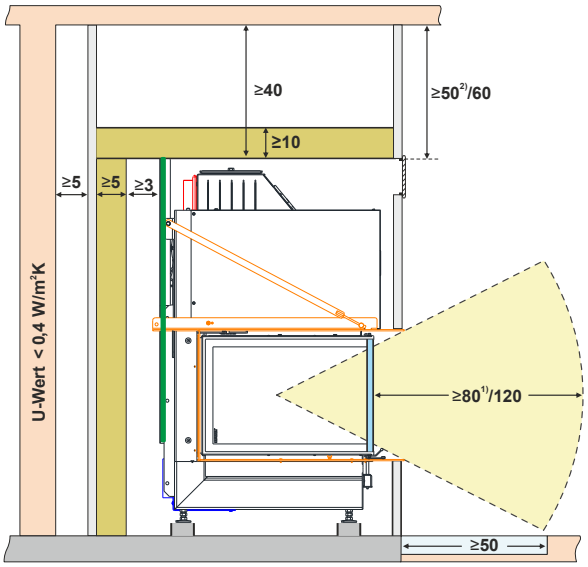

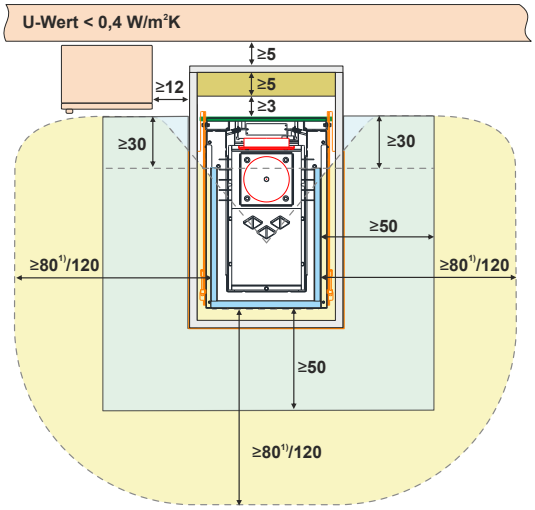

sol/mur/plafond non-inflammable
ouverture de convection (habillage de la cheminée)
plaque de protection thermique
habillage de la cheminée
matériau d'isolation silicate de calcium
surface de plancher/protection non inflammable
mur/plafond/sol/accessoires inflammable/à protéger
zone de rayonnement
ouverture de convection (Ventilation arrière active)

1) Vitrocéramique revêtue (GKB); 2) BKH Panorama 45-45-45-45

© 2025 Brunner GmbH

Toutes les dimensions en cm
Lors de la conception du système d'échappement et du tuyau d'échappement, les normes nationales et les réglementations de protection contre l'incendie doivent être respectées

3 CONTENU DE LA LIVRAISON BKH PANORAMA 45-80-45-80

BKH Panorama 45-80-45-80 avec porte relevable

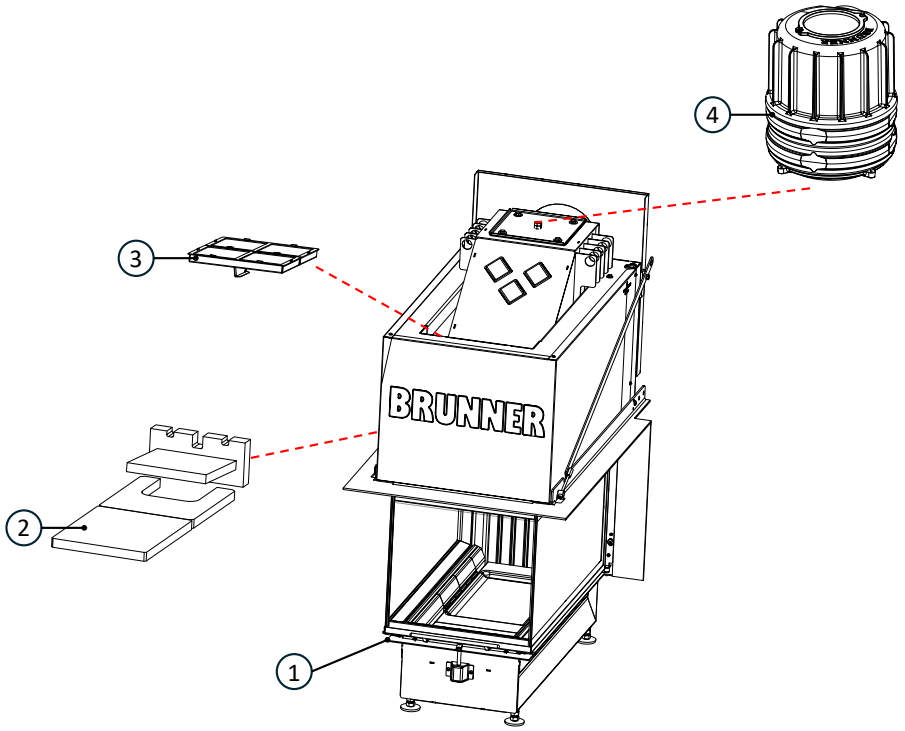

 © 2025 Brunner GmbH

Pos.	Désignation	N° d'art.
1	BKH - Les variantes:	
	BKH 5.0 Panorama 45-80-45-80 à manipulation manuelle, avec Vitrocéramique (GK), Kit de chamotte clair (FR) avec Cadre de finition	HK052002-01
	BKH 5.0 Panorama 45-80-45-80 à manipulation manuelle, avec Vitrocéramique (GK), Kit de chamotte clair (FR) avec Feuertisch (cache large)	HK052002-05
	BKH 5.0 Panorama 45-80-45-80 à manipulation manuelle, avec Vitrocéramique revêtue (GKB), Kit de chamotte clair (FR) avec Cadre de finition	HK052002-03
	BKH 5.0 Panorama 45-80-45-80 à manipulation manuelle, avec Vitrocéramique revêtue (GKB), Kit de chamotte clair (FR) avec Feuertisch (cache large)	HK052002-07
	BKH 5.0 Panorama 45-80-65-80 pour EAS/EOS avec Vitrocéramique (GK), Kit de chamotte clair (FR) avec Cadre de finition	HK052002-02
	BKH 5.0 Panorama 45-80-45-80 pour EAS/EOS avec Vitrocéramique (GK), Kit de chamotte clair (FR) avec Feuertisch (cache large)	HK052002-06
	BKH 5.0 Panorama 45-80-45-80 pour EAS/EOS avec Vitrocéramique revêtue (GKB), Kit de chamotte clair (FR) avec Cadre de finition	HK052002-04
	BKH 5.0 Panorama 45-80-45-80 pour EAS/EOS avec Vitrocéramique revêtue (GKB), Kit de chamotte clair (FR) avec Feuertisch (cache large)	HK052002-08
	BKH 5.0 Panorama 45-80-45-80 à manipulation manuelle, avec Vitrocéramique (GK), Revêtement chamb. combust. en fonte (FR/Guss) avec Cadre de finition	HK052002-09
	BKH 5.0 Panorama 45-80-45-80 à manipulation manuelle, avec Vitrocéramique (GK), Revêtement chamb. combust. en fonte (FR/Guss) avec Feuertisch (cache large)	HK052002-13
	BKH 5.0 Panorama 45-80-45-80 à manipulation manuelle, avec Vitrocéramique revêtue (GKB), Revêtement chamb. combust. en fonte (FR/Guss) avec Anbaukante	HK052002-11
	BKH 5.0 Panorama 45-80-45-80 à manipulation manuelle, avec Vitrocéramique revêtue (GKB), Revêtement chamb. combust. en fonte (FR/Guss) avec Feuertisch (cache large)	HK052002-15
	BKH 5.0 Panorama 45-80-45-80 pour EAS/EOS avec Vitrocéramique (GK), Revêtement chamb. combust. en fonte (FR/Guss) avec Cadre de finition	HK052002-10
	BKH 5.0 Panorama 45-80-45-80 pour EAS/EOS avec Vitrocéramique (GK), Revêtement chamb. combust. en fonte (FR/Guss) avec Feuertisch (cache large)	HK052002-14
	BKH 5.0 Panorama 45-80-45-80 pour EAS/EOS avec Vitrocéramique revêtue (GKB), Revêtement chamb. combust. en fonte (FR/Guss) avec Anbaukante	HK052002-12
	BKH 5.0 Panorama 45-80-45-80 pour EAS/EOS avec Vitrocéramique revêtue (GKB), Revêtement chamb. combust. en fonte (FR/Guss) avec Feuertisch (cache large)	HK052002-16
2	Les pièces non montées (ex. plaques de déviation, leviers de commande, etc.) et les éventuels accessoires commandés (ex. catalyseur, emballage avec EOS, etc.), y compris la boîte d'instructions, sont emballés dans le chambre	
3	Module catalyseur BKH 5.0Panorama	HK000233
Les différentes hottes		
4	Variante de connexion MAS SET440	SET213446

3.1 BKH PANORAMA: PLAQUE ANTI-RAYONNEMENT = STANDARD

Position

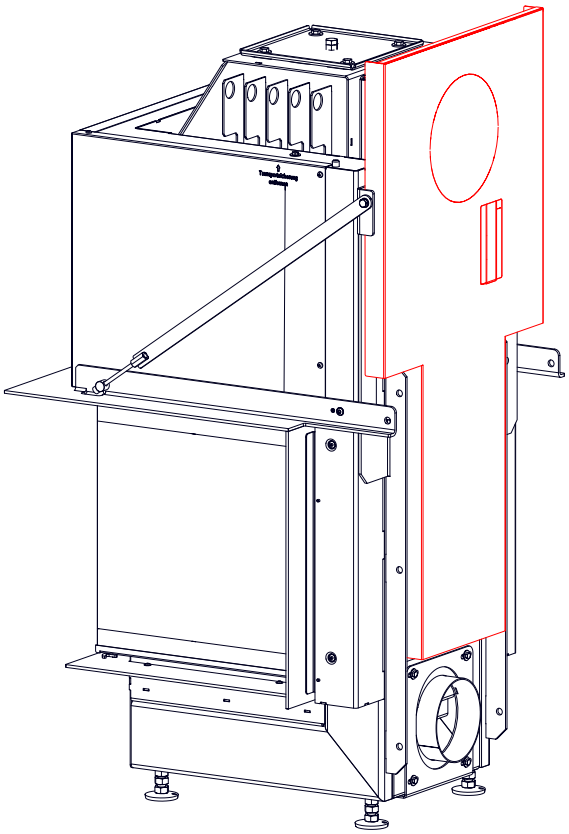

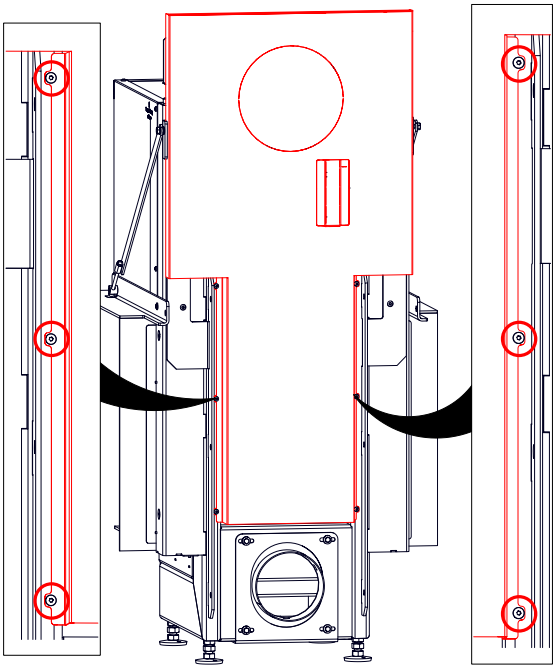

 © 2025 Brunner GmbH

3.2 CATALYSEUR (EN OPTION)



Les catalyseurs sont recouverts d'une couche catalytiquement active. Ce revêtement peut être constitué d'oxydes métalliques mixtes ou de métaux nobles.





ATTENTION
Les pots catalytiques sont fragiles et ne doivent être manipulés qu'avec précaution. Évitez de cogner ou de laisser tomber le catalyseur. Cela pourrait le détruire!

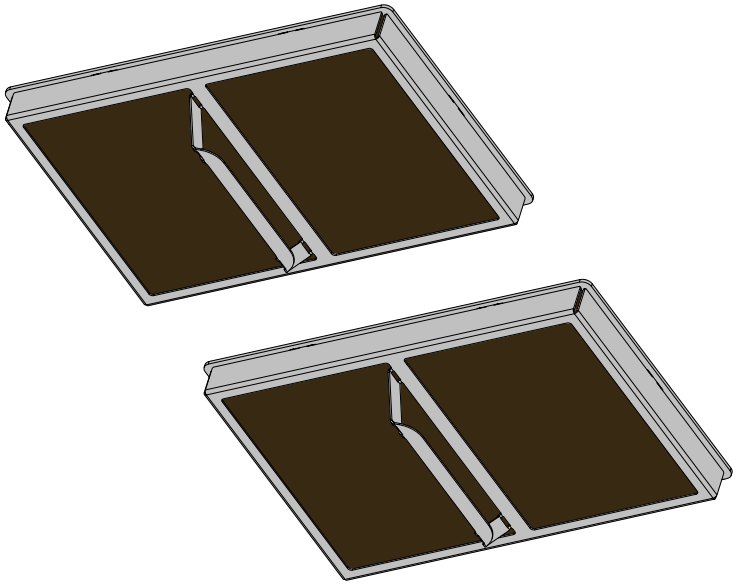

Info

Ce catalyseur convient à tous les appareils BKH Panorama.

Ce catalyseur peut également être installé ultérieurement.

4 MONTAGE

4.1 INSTRUCTIONS DE MONTAGE BKH ACCESSOIRES & OPTIONS SUPPLÉMENTAIRES

Les instructions de montage des accessoires et des options supplémentaires sont disponibles via les codes QR suivants.

Anneaux d'échangeur de chaleur en fonte



pour:

BKH plat

BKH d'angle

BKH Tunnel

https://www.brunner.de/21776

Manchon de raccordement excentrique



pour:

BKH plat

BKH d'angle

BKH Tunnel

https://www.brunner.de/21788

 © 2025 Brunner GmbH

Dôme en fonte ⌀ 180 mm bas **pour:**



BKH plat 42-42

BKH plat 42-50

BKH plat 42-66

BKH Tunnel 42-50

BKH Tunnel 42-66

BKH d'angle 42-42-42

BKH d'angle 42-66-42
(DTL & DTR)

https://www.brunner.de/23590

Accumulateur modulaire superposé MAS **pour:**



BKH plat
(sans 50-162)

BKH d'angle

BKH Tunnel
(sans 50-162)

BKH Panorama

https://www.brunner.de/22266

Module chaudière

pour:



BKH plat
(sans 50-162)

BKH d'angle

BKH Tunnel
(sans 50-162)

https://www.brunner.de/23299

Dispositif d'air secondaire intégré

pour:

BKH plat

BKH d'angle

BKH Tunnel

https://www.brunner.de/23423

L'unité de support suspendue

pour:

BKH Panorama

https://www.brunner.de/23615

© 2025 Brunner GmbH

4.2 METTRE EN PLACE



Danger
Un montage inapproprié peut causer des dommages personnels et/ou des dommages matériels

Le montage et l'installation de la BKH nécessite de vastes connaissances spécialisées.

- Les travaux de montage et d'installation ne peuvent être effectués que par une entreprise spécialisée autorisée.



Danger
de blessure par port de charges lourdes.
- L'appareil doit être transporté par au moins deux personnes.
-Utilisez des outils d'aide à la manutention appropriés.
- Faites attention au poids du transport.

Tant que l'appareil est sur la palette en bois, il peut être transporté avec un diable ou un chariot élévateur comme d'habitude.

4.2.1 RETIRER LES BRIDES DE TRANSPORT

4.2.1.1 BKH PANORAMA ST (PORTE RELEVABLE)



Retirer le verrou de transport!

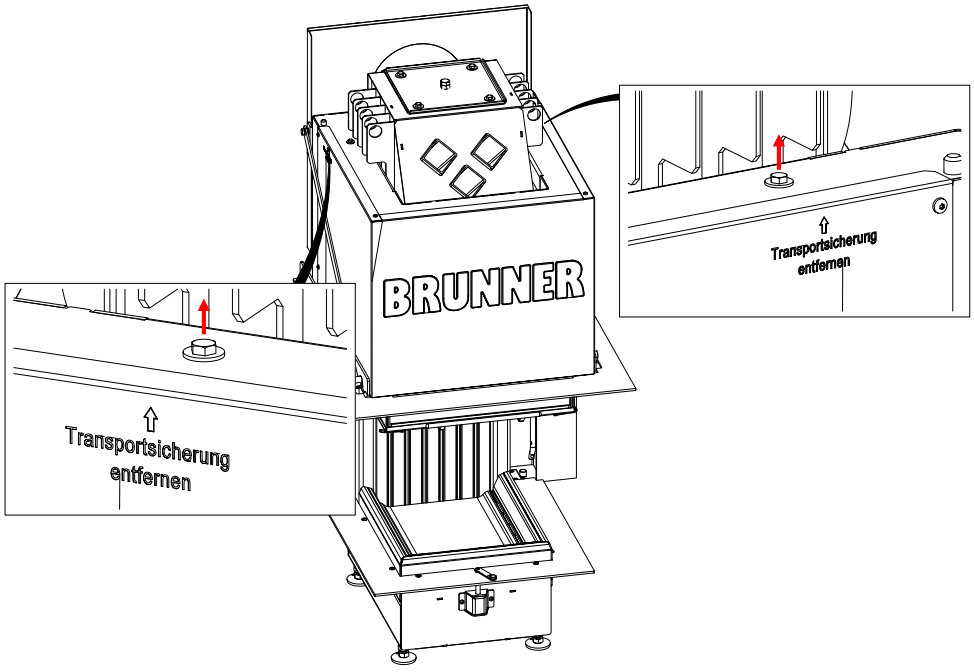

4.2.2 MODIFICATION: RÉGLAGE DE LA FERMETURE AUTOMATIQUE DE LA PORTE

Conversion vers une fermeture non automatique : enlever les contrepoids des deux côtés.

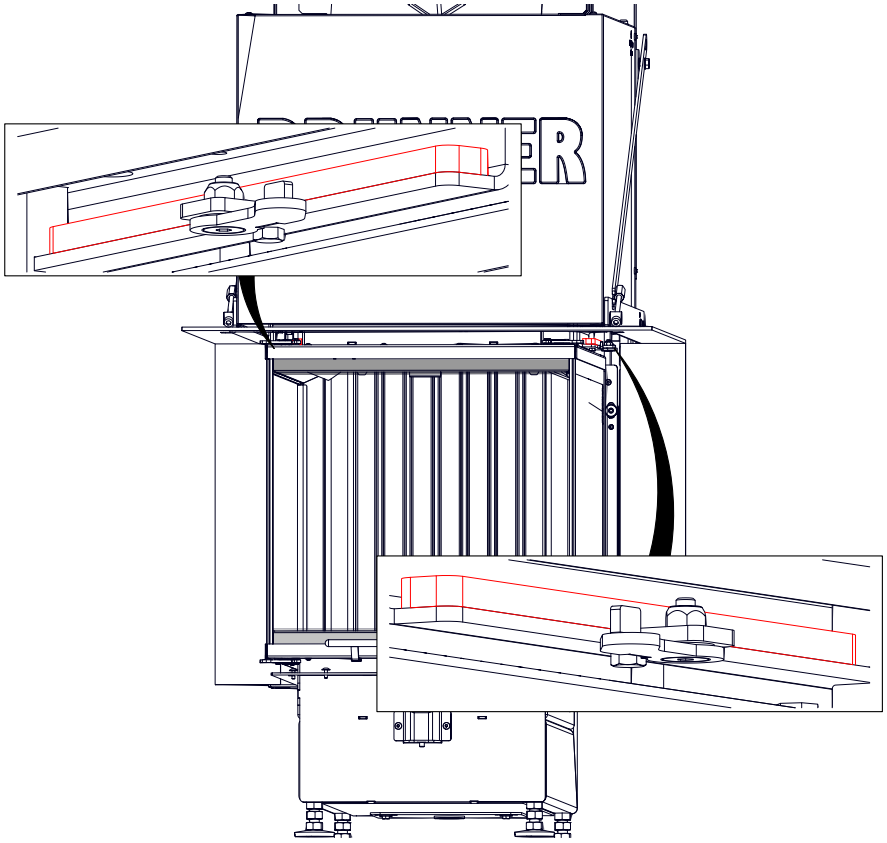

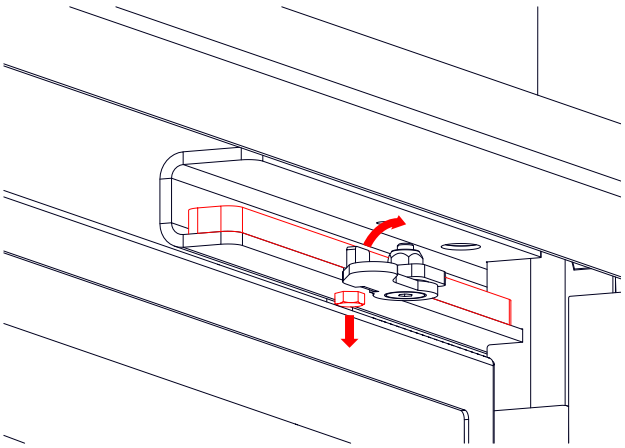

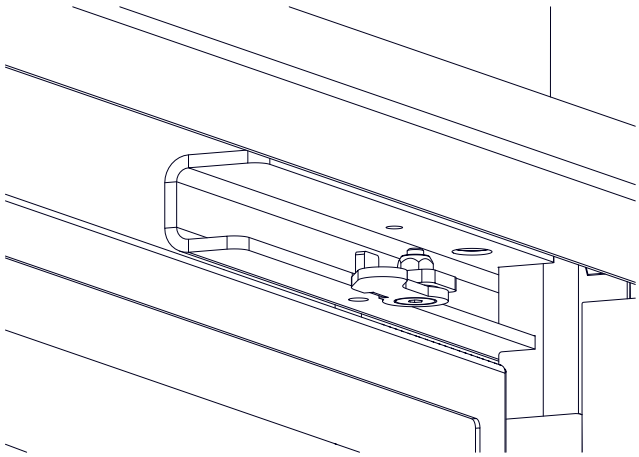

 © 2025 Brunner GmbH

4.3 CATALYSEUR

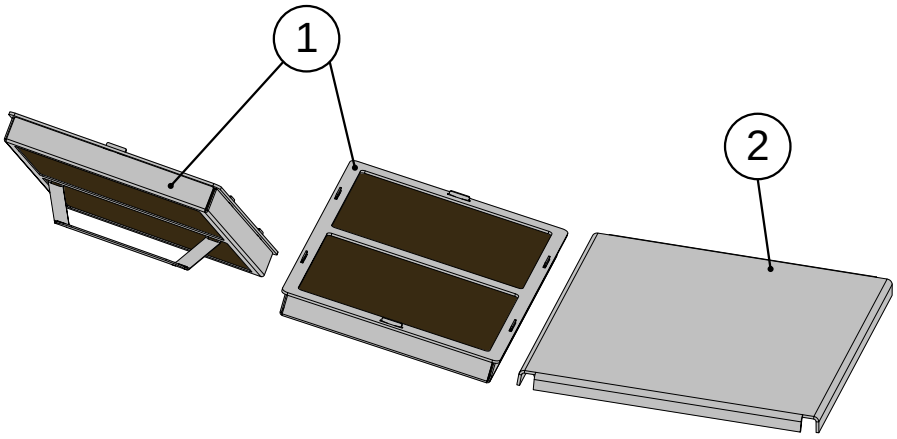

Position	Désignation	Art.-Nr.	Pcs.
1	Catalyseur BKH 5.0 Panorama	HK000233	2
2	Plaque de protection Catalyseur		1

Position

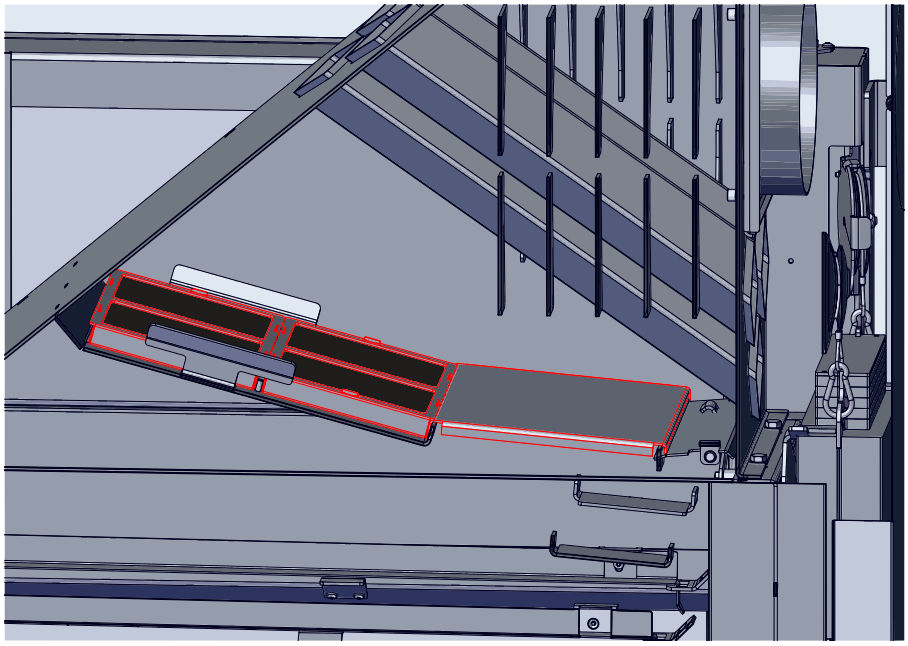

4.4 DÉFLEXION DES GAZ CHAUDS

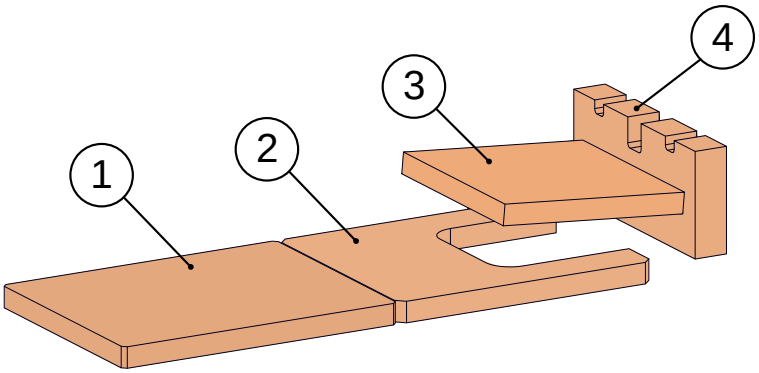

Position	Désignation	Art.-Nr.	Pcs.
1	Plaque de déflexion 275x350	HK000168	1
2	Plaque de déflexion 1	HK050201-1	1
3	Plaque de déflexion 2	HK050212	1
4	Isolation paroi arrière (standard: collé en usine)	HK050213	1

Position

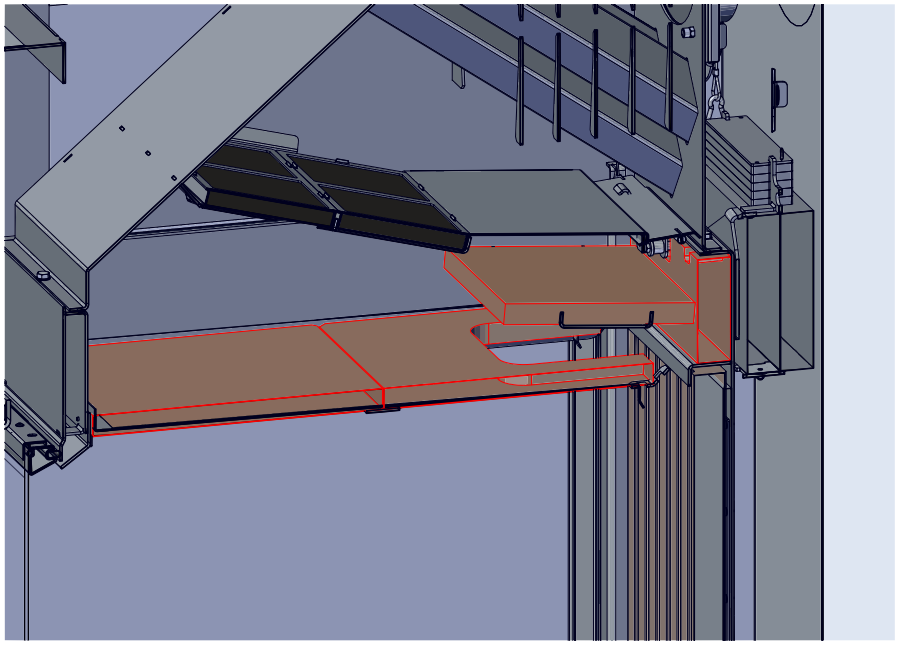

 © 2025 Brunner GmbH

4.5 LES VARIANTES REVÊTMENT CHAMBRE DE COMBUSTION

4.5.1 REVÊTEMENT CHAMBRE DE COMBUSTION EN CHAMOTTE

Panorama 45-80-45-80 (HK052200-01)

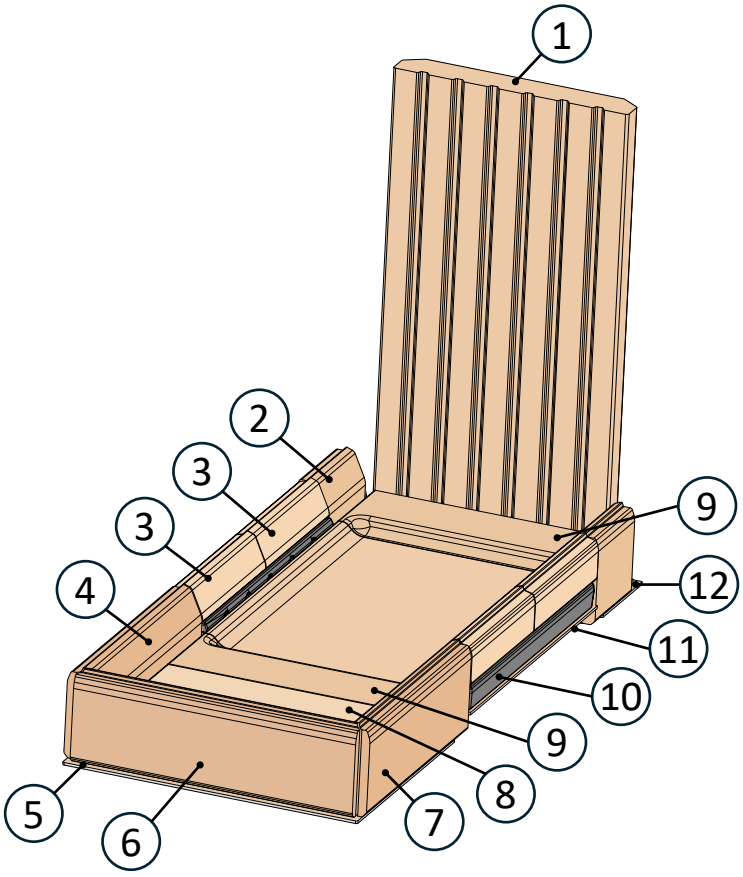

Position	Désignation	Art.-Nr.	Pcs.
1	Pierre 542x275x40	HK000263	1
2	Pierre à clavette100x105x40	HK000299-01	2
3	Pierre à clavette175x53x40	HK000277-01	4
4	Pierre à clavette 280x105x40	HK000291-01	1
5	Étanchéité	HK000058	1
6	Pierre à clavette 330x105x40	HK000267-01	1
7	Pierre à clavette 280x105x40	HK000292-01	1
8	Extension de la pierre au sol270x148	HK000280-01	1
9	Extension de la pierre au sol 270x100	HK000272-01	2
10	Diffuseur d'air en fonte	HK000098	2
11	Isolation du sol	HK0520211	1

Position	Désignation	Art.-Nr.	Pcs.
12	Étanchéité	HK000058	1

 © 2025 Brunner GmbH

Revêtement chambre de combustion en chamotte montée à sec

4.5.2 REVÊTEMENT CHAMBRE DE COMBUSTION EN FONTE

Panorama 45-80-45-80 (HK052200-02)

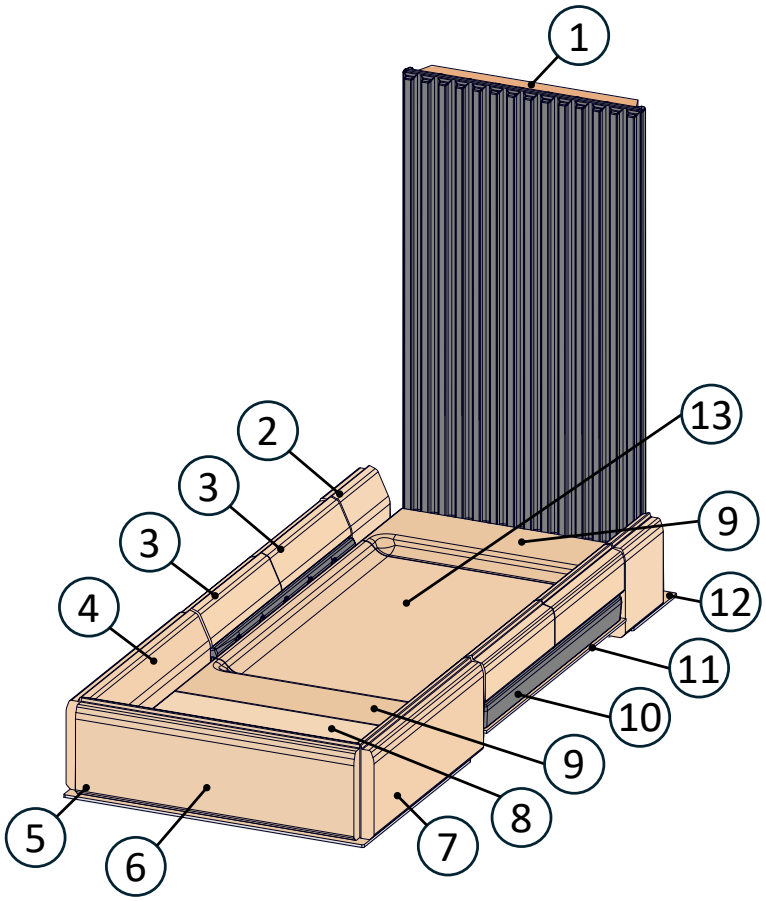

Position	Désignation	Art.-Nr.	Pcs.
1	BG Plaque en fonte 542x275x40	HK000264	1
2	Pierre à clavette100x105x40	HK000299-01	2
3	Pierre à clavette175x53x40	HK000277-01	4
4	Pierre à clavette 280x105x40	HK000291-01	1
5	Étanchéité	HK000058	1
6	Pierre à clavette 330x105x40	HK000267-01	1
7	Pierre à clavette 280x105x40	HK000292-01	1
8	Extension de la pierre au sol270x148	HK000280-01	1
9	Extension de la pierre au sol 270x100	HK000272-01	2
10	Diffuseur d'air en fonte	HK000098	2
11	Isolation du sol	HK0520211	1
12	Étanchéité	HK000058	1

© 2025 Brunner GmbH

Position	Désignation	Art.-Nr.	Pcs.
13	Pierre de sol 368x270x40	HK000261-01	1

4.6 VARIANTE: BORD DE MONTAGE - FEUERTISCH (CACHE LARGE)

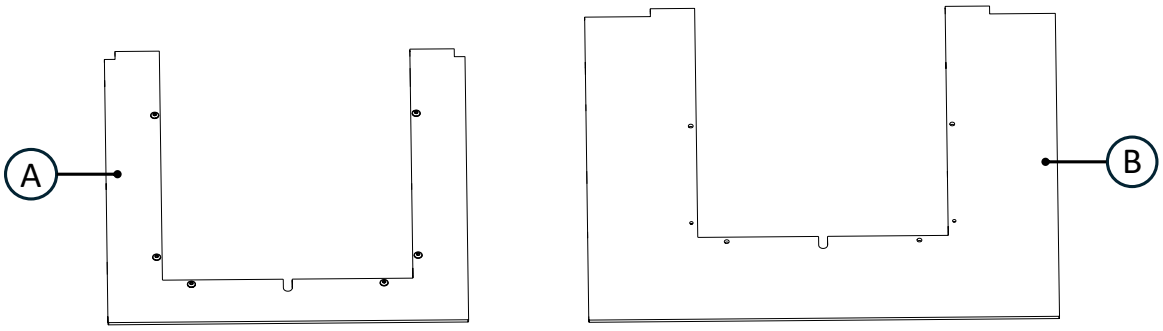

A: Bord de montage (cache étroit)

B: Feuertisch (cache large)

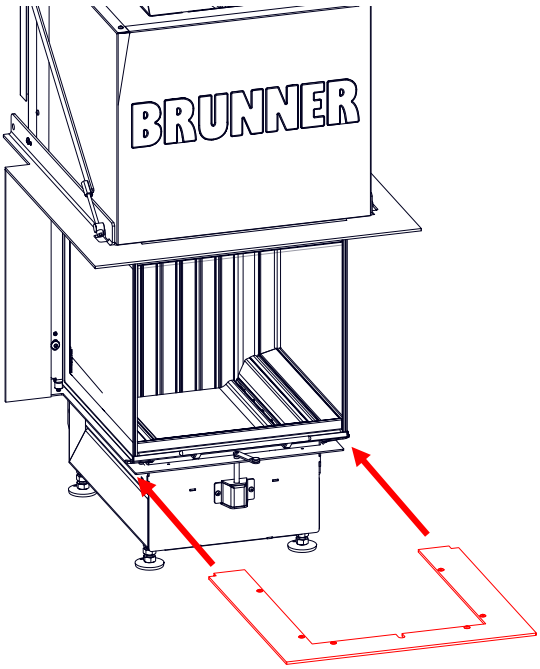

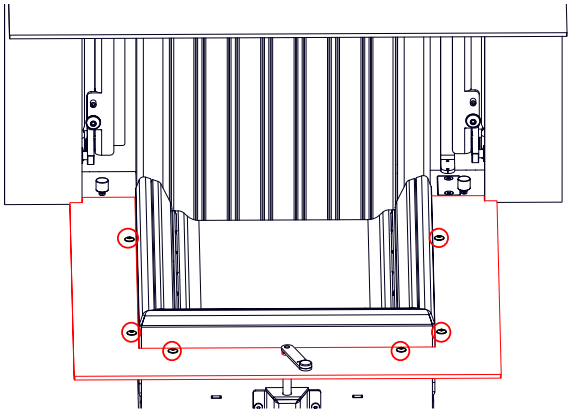

Informations centralisées

AVIS

 © 2025 Brunner GmbH

Le cadre et les panneaux latéraux doivent rester en état de révision !

► Veillez à ce que le cadre et les parties latérales, telles que les panneaux, puissent toujours être révisés après le montage et l'installation complets ! Ne pas emmurer ces pièces.

4.7 VARIANTE: EOS

4.7.1 COUVERCLE DE SOL BOÎTE À AIR EOS

4.7.1.1 COMPOSANTS EOS

Couvercle de sol Boîte à air petit, EOS (HK000064)

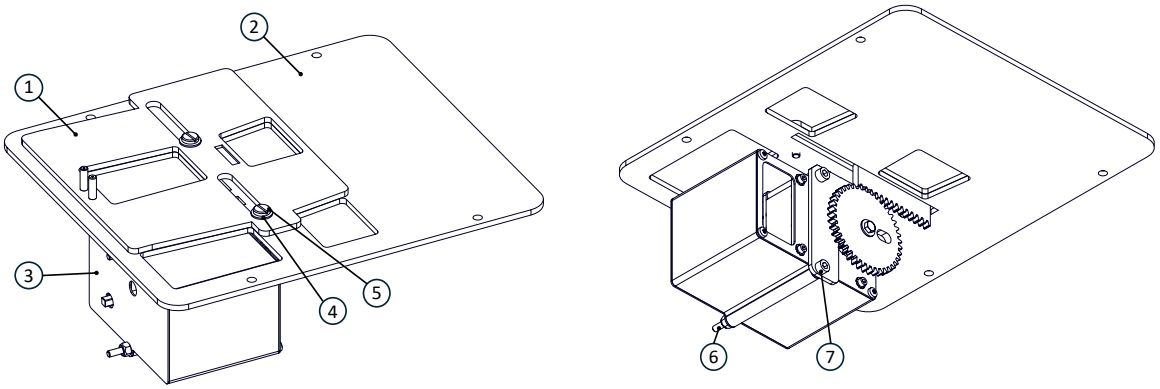

Position	Désignation	Art.-Nr.	Pcs
1	Plaque curseur d'air petit EOS	HK000232	1
2	Couvercle de sol Boîte à air petit EOS	HK000219	1
3	Moteur de positionnement EOS avec Roue dentée	N003157	1
4	Douille à collet	I007337	2
5	Vis à tête plate (M5x6)	800461	2
6	écrou hexagonal avec pièce de serrage	800155	2
7	Vis à tête cylindrique (M5x100)	800035	2

 © 2025 Brunner GmbH

4.7.1.2 MONTAGE: EOS

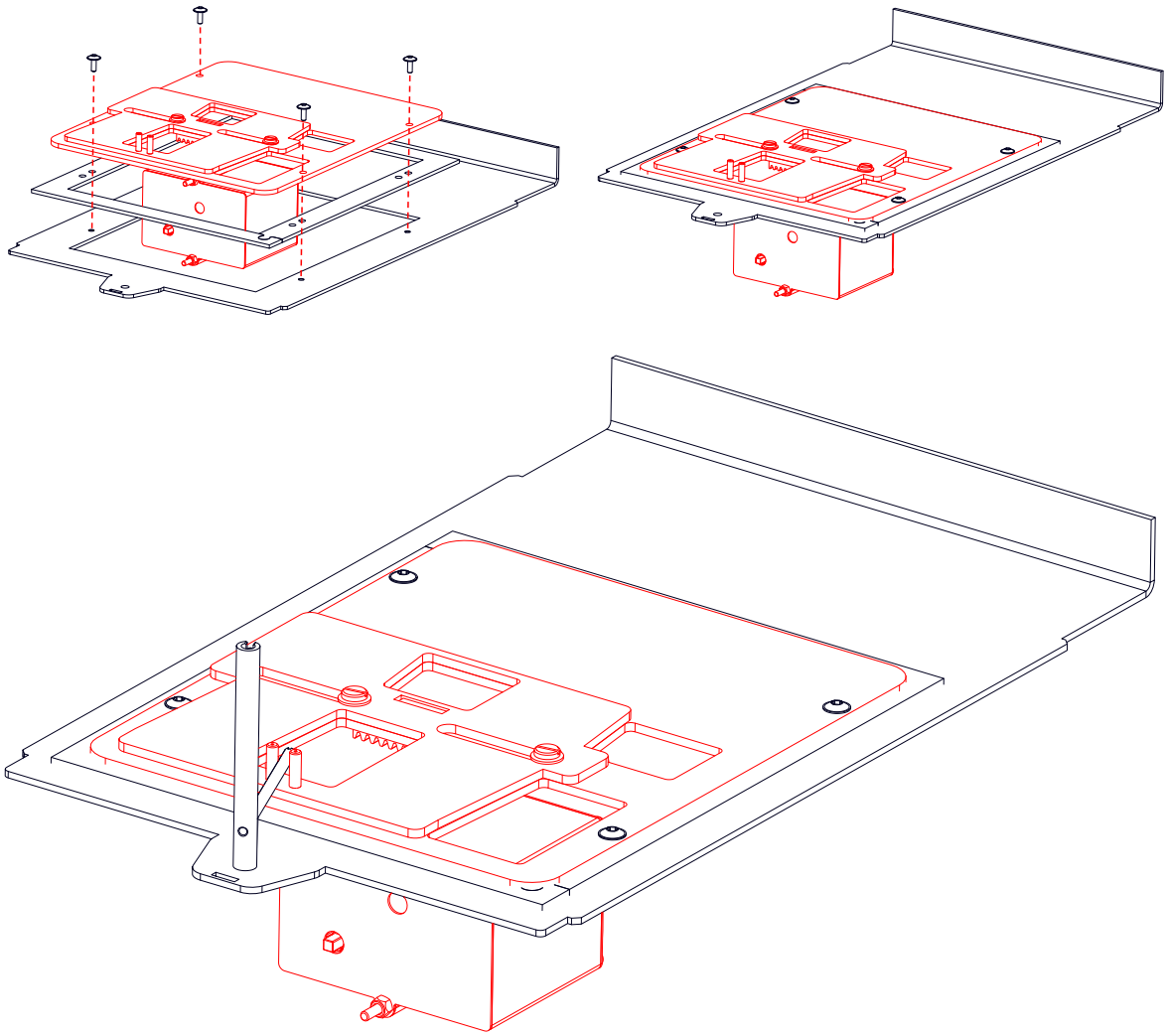

1

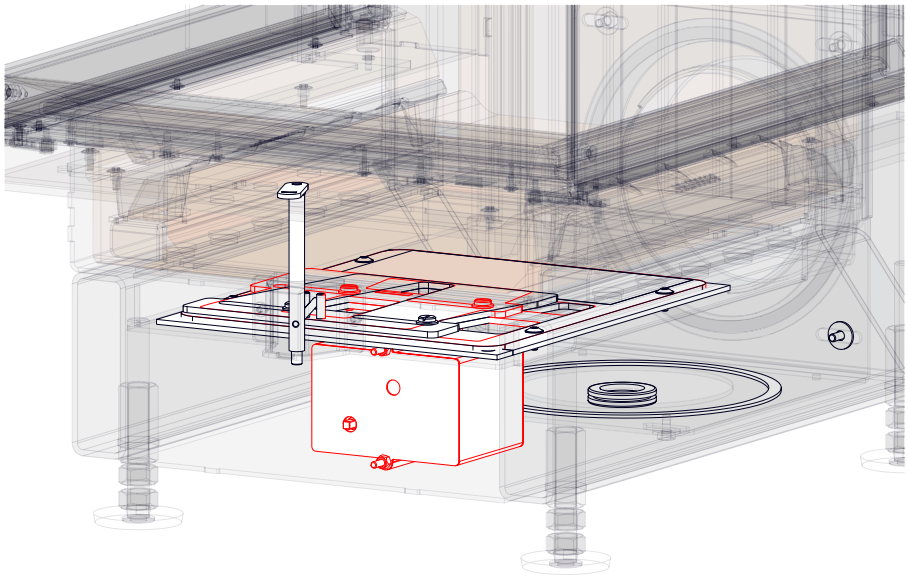

 © 2025 Brunner GmbH

4.7.1.3 PASSAGE DE LA MEMBRANE

Passage de la membrane (901248)

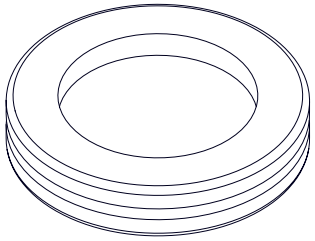

Position

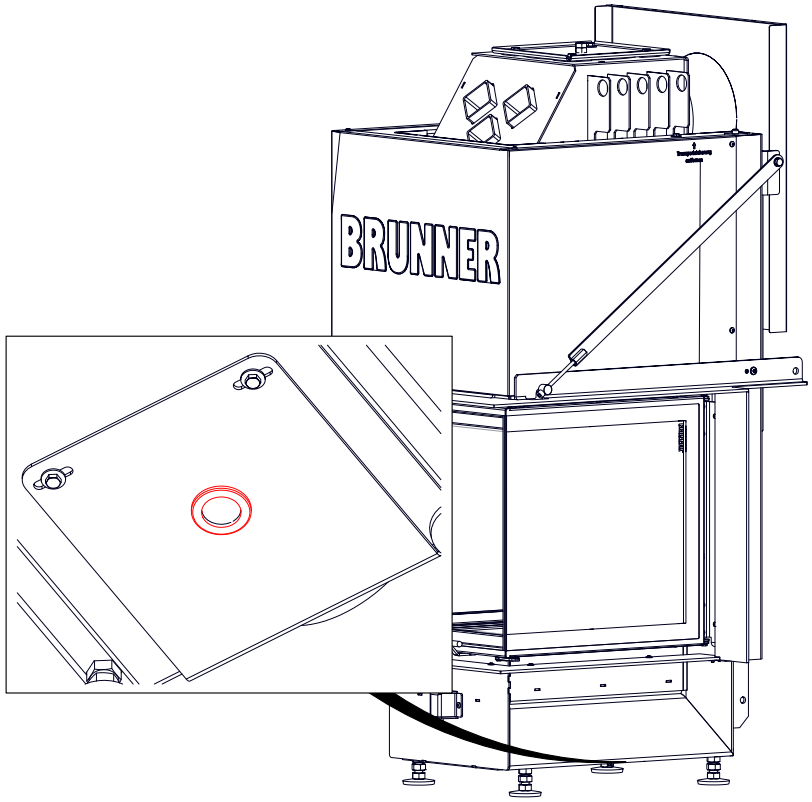

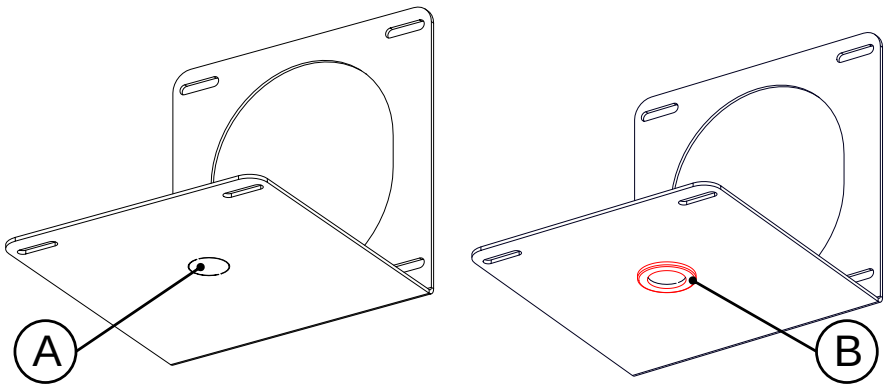

A = BKH Panorama

B = BKH Panorama avec EOS

 © 2025 Brunner GmbH

4.7.1.4 CÂBLE DE RACCORDEMENT POUR SERVOMOTEUR

Câble de raccordement série 5 E013038

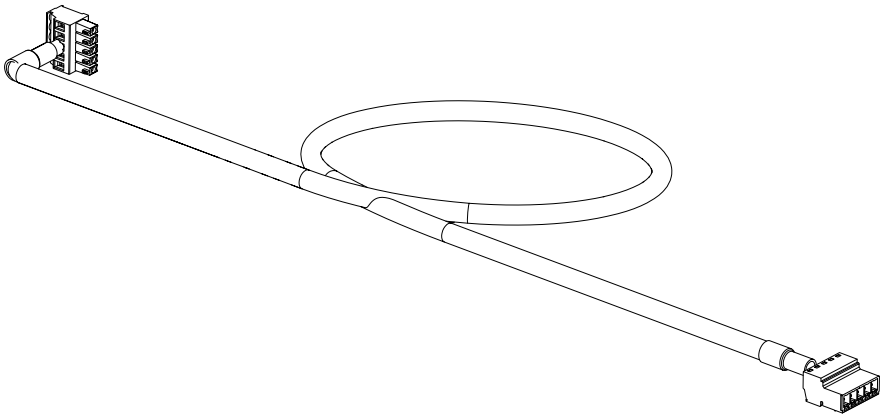

Pose du câble de raccordement

Le câble de raccordement sert de rallonge et permet de remplacer des composants de l'unité de commande lors de l'entretien.

► Introduire le câble de raccordement de l'extérieur à travers la douille de membrane correspondante (arrière/bas).

► Branchez la fiche du câble moteur sur la fiche du câble de raccordement dans la zone de base en **intérieure** de l'insert chauffant.

4.7.1.5 INDICATEUR DE POSITION DE L'AIR PANORAMA

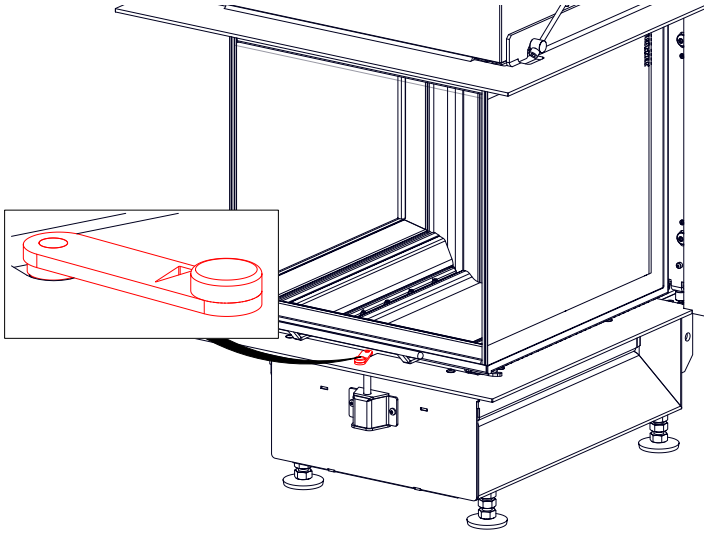

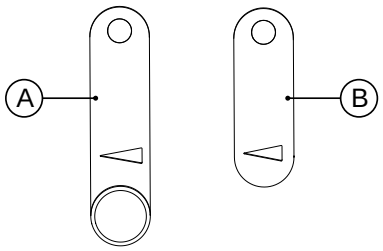

A = BKH Panorama

B = BKH Panorama avec EOS

 © 2025 Brunner GmbH

4.7.2 THERMOCOUPLE

4.7.2.1 COMPOSANTS THERMOCOUPLE

Thermocouple (10994.1)

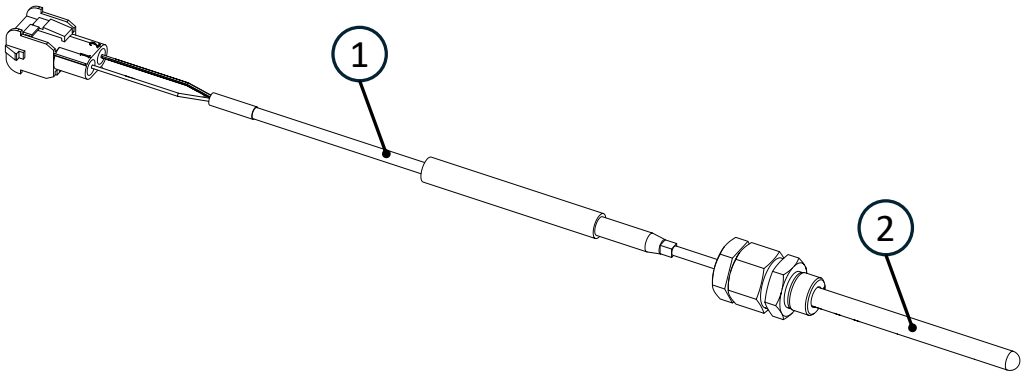

Position	Désignation	Art.-Nr.	Pcs.
1	Thermocouple	Z020020-01	1
2	Tube de protection	00017.1	1

4.7.2.2 MONTAGE: THERMOCOUPLE

Position

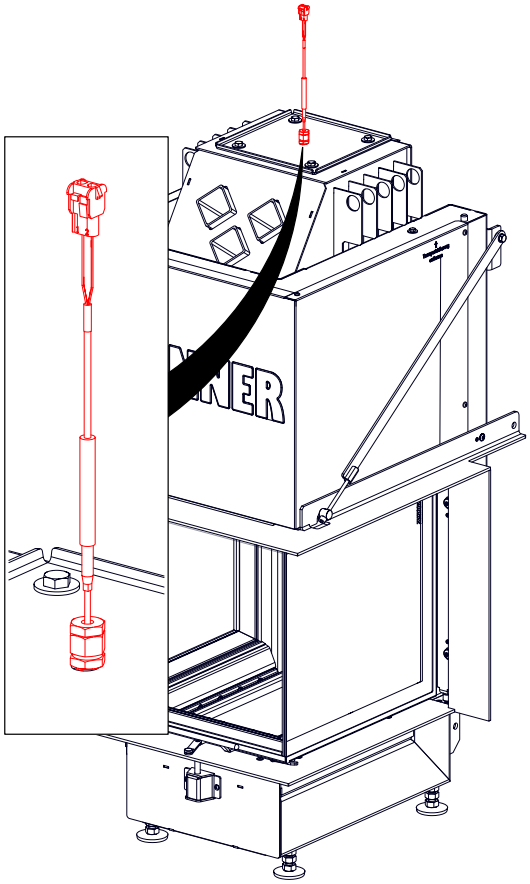

Étapes de travail

1

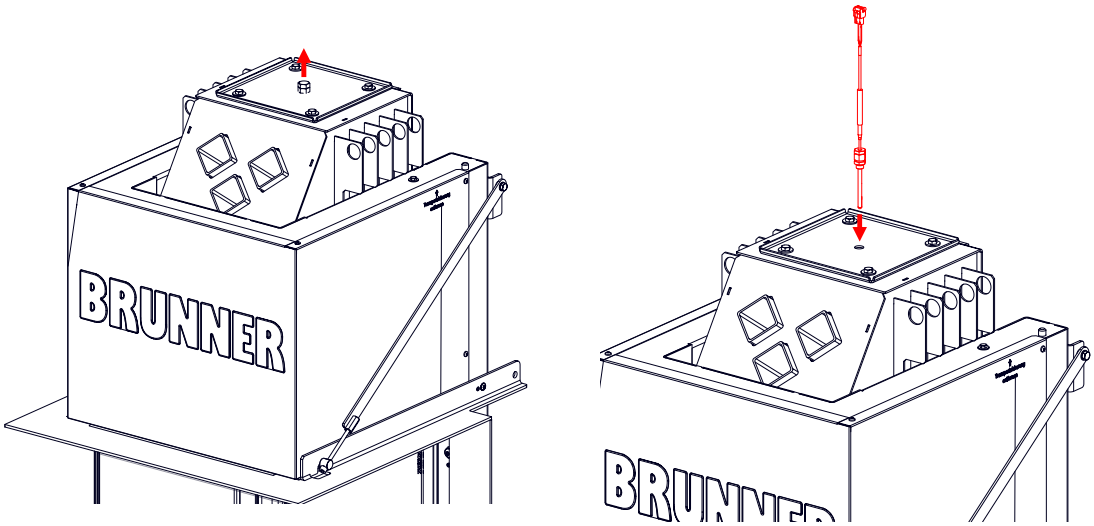

 © 2025 Brunner GmbH

4.7.3 CONTACTEUR DE PORTE

4.7.3.1 COMPOSANTS CONTACTEUR DE PORTE

Groupe Contacteur de porte (E011001)

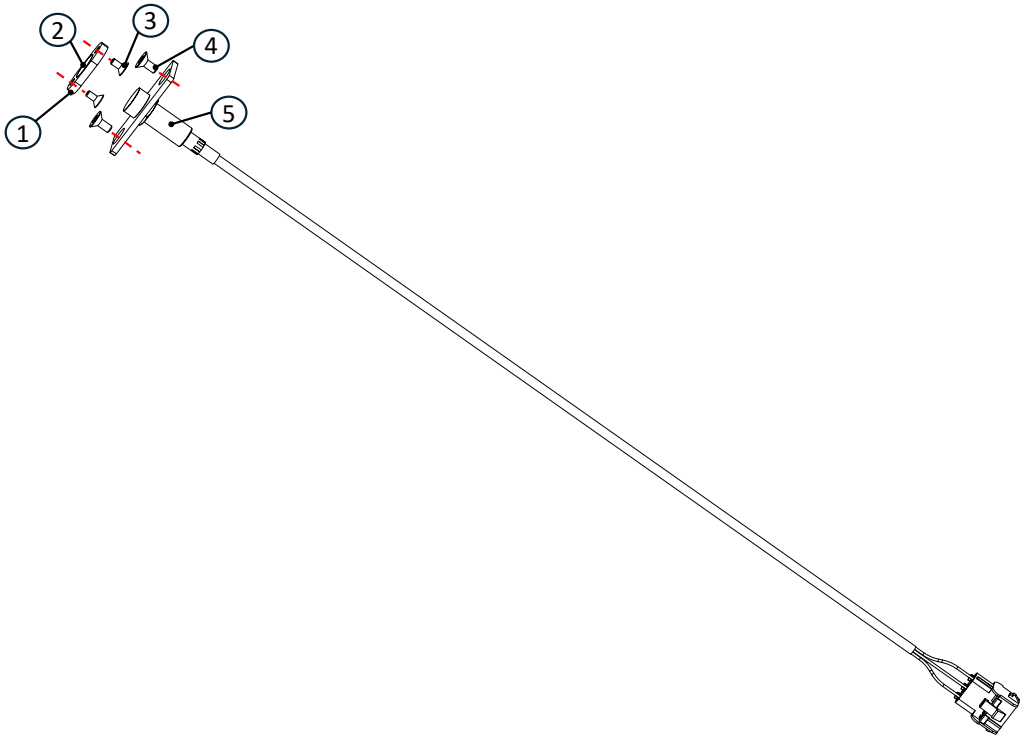

Position	Désignation	Art.-Nr.	Pcs.
1	Tôle de support aimant	E011011	1
2	aimant	903324	1
3	Vis à tête fraisée (M4x8)	800063	2
4	Vis à tête fraisée (M5x10)	800184	2
5	Contacteur de porte	E011003	1

 © 2025 Brunner GmbH

4.7.3.2 MONTAGE: CONTACTEUR DE PORTE

Position

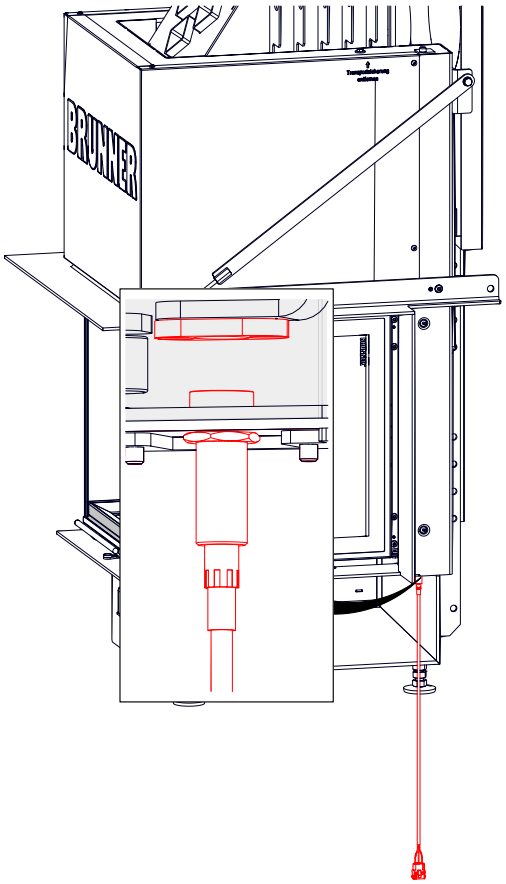

Étapes de travail

1

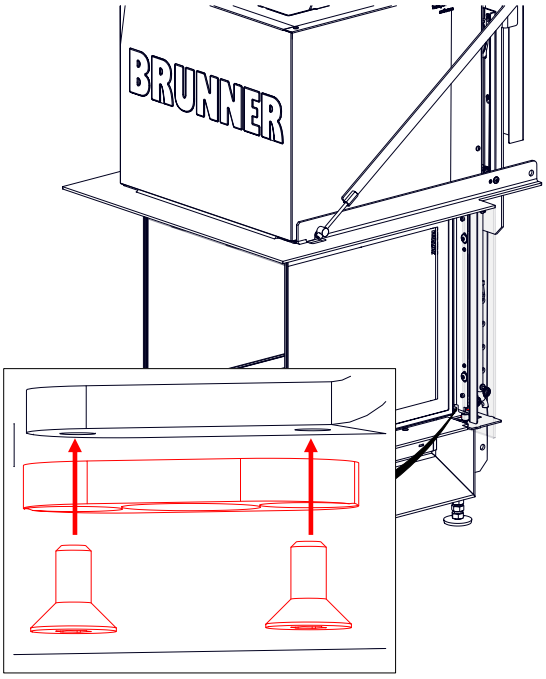

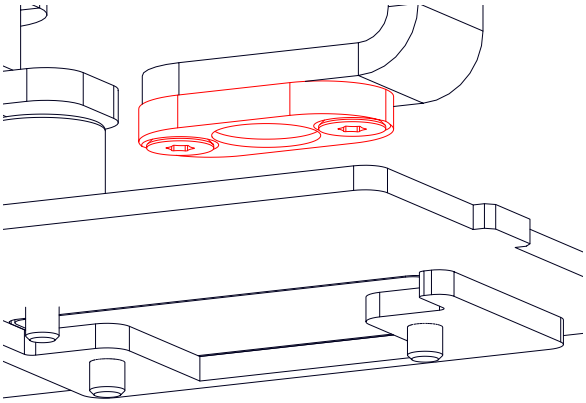

2

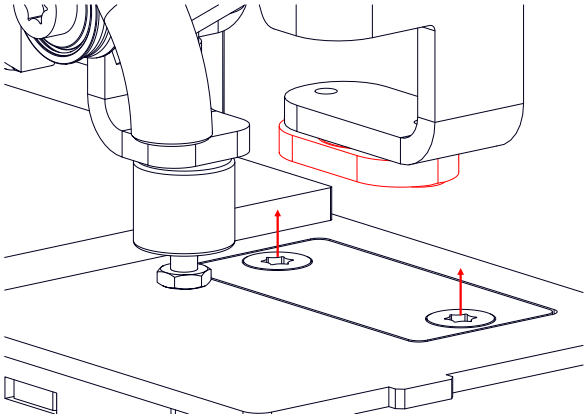

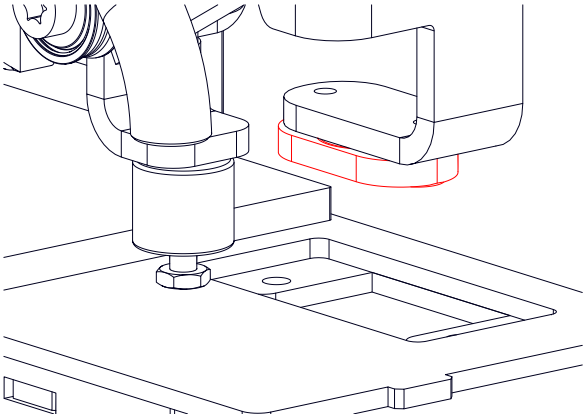

3

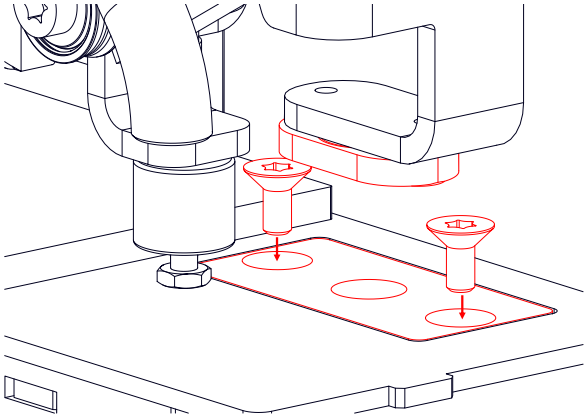

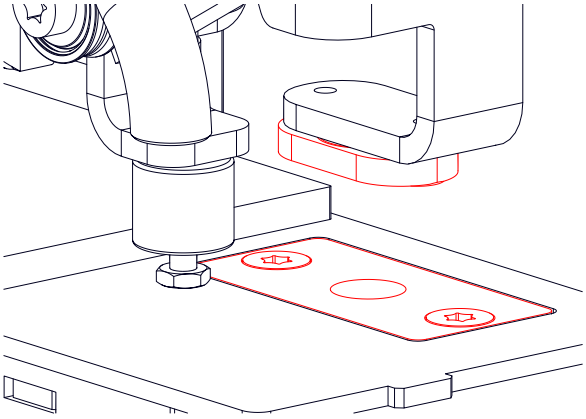

 © 2025 Brunner GmbH

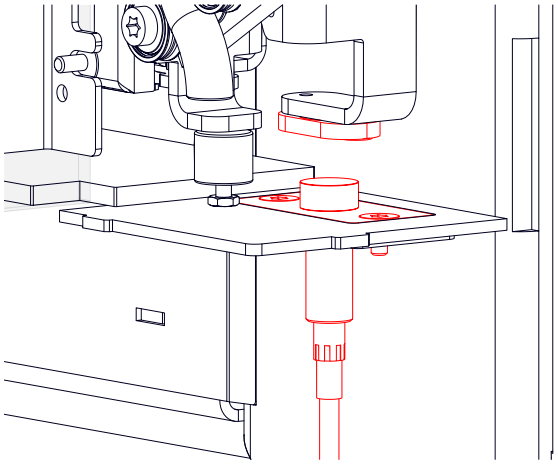

5 ELIMINATION DES DÉCHETS

Les appareils usagés contiennent des matières précieuses qui doivent être recyclées. Observez les réglementations nationales applicables en matière d‘élimination des déchets.



Danger de mort par électrocution.

Les connexions électriques du poêle sont sous tension. Cela peut entraîner un choc électrique.

Débranchez l‘alimentation.

Protégez l’installation contre toute remise sous tension.

Les pièces métalliques devront être récupérées pour le recyclage.

Les composants électriques et électroniques doivent être éliminés en tant que déchets électroniques.

Les revêtements en chamotte peuvent être éliminés comme des déchets de construction.

Les matériaux d’isolation des inserts doivent être amenés dans un récipient fermé à une décharge pour résidus stabilisés.

Ne placez pas les vitres en vitrocéramique dans le récipient de récupération du verre usagé ! Les disques peuvent être jetés comme des ordures ménagères normales.

Recyclage de catalyseurs contenant des métaux précieux

Les catalyseurs d'oxydation, tels que ceux installés dans les fours à bois modernes, réduisent de manière très fiable les émissions de monoxyde de carbone et d'hydrocarbures.
Pour cela, des métaux précieux tels que le platine, le palladium et le rhodium sont utilisés à la surface des catalyseurs. Ces métaux nobles sont très uniformément répartis à la surface des catalyseurs en très petites tailles.
Après une certaine période d'utilisation, l'abrasion des particules traversant le convertisseur catalytique garantit que le revêtement contenant des métaux précieux est partiellement éliminé. De plus, une surchauffe prolongée du convertisseur catalytique peut entraîner la désactivation du convertisseur catalytique.
Dans les deux cas décrits, le convertisseur catalytique doit être échangé et remplacé par un nouveau afin que l'effet catalytique puisse être utilisé comme prévu et contrôlé.Les catalyseurs utilisés peuvent être réutilisés. Même cassés ou endommagés, ils peuvent être envoyés au recyclage Plus de 90% des métaux précieux sont récupérés triés par nature par séparation thermique ou chimique.Ces métaux précieux récupérés sont réutilisés pour fabriquer de nouveaux pots catalytiques.

Veuillez apporter le convertisseur catalytique usagé à un centre de recyclage.

Merci pour votre soutien, pour la protection de l'environnement et des ressources.

 © 2025 Brunner GmbH

Dessins cotés - BKH Panorama 45-80-45-80 green

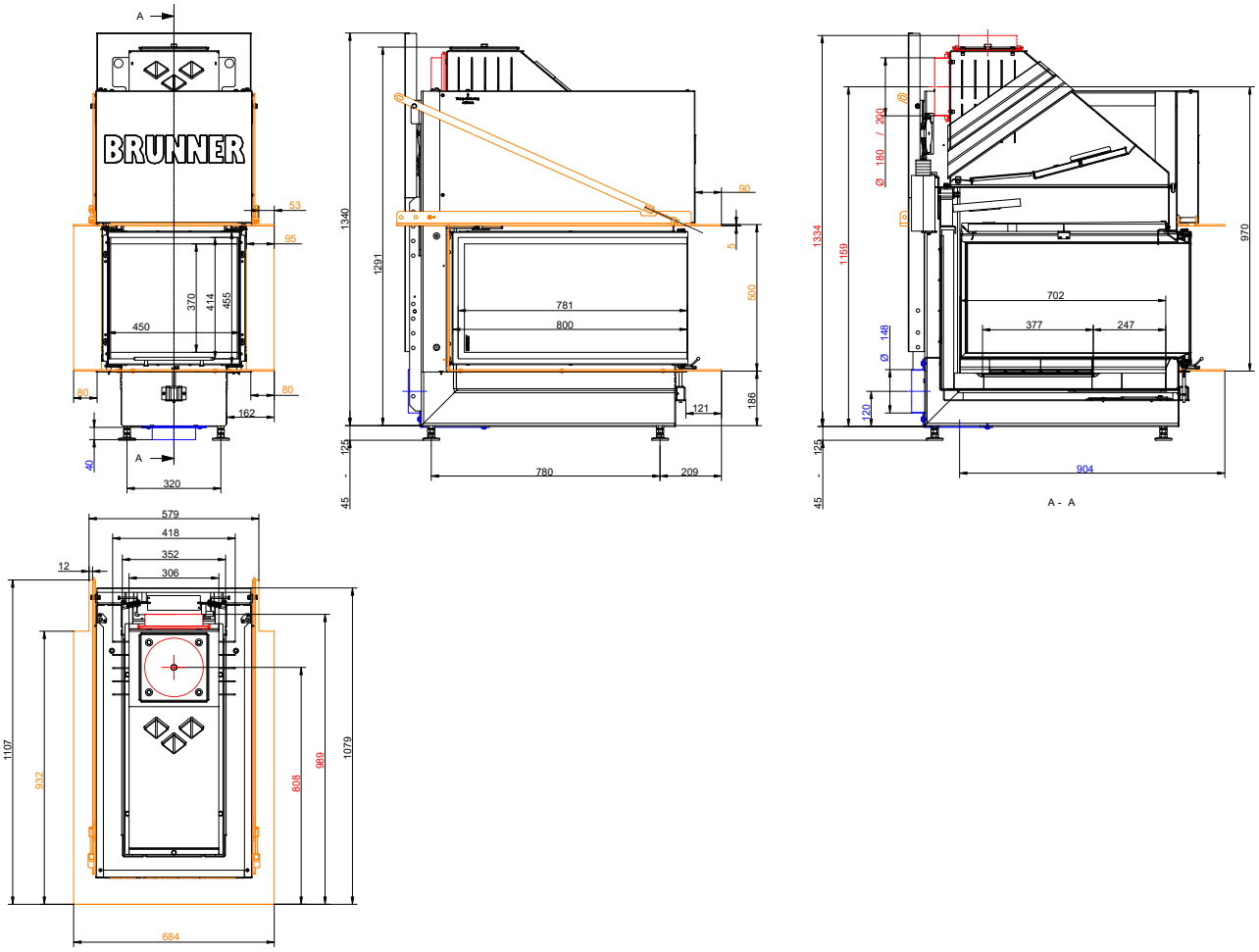

… avec hotte en acier et Feuertisch (cache large)



... détail cache large (schématique)

Stand: 2025-03-31

Dessins cotés - BKH Panorama 45-80-45-80 green

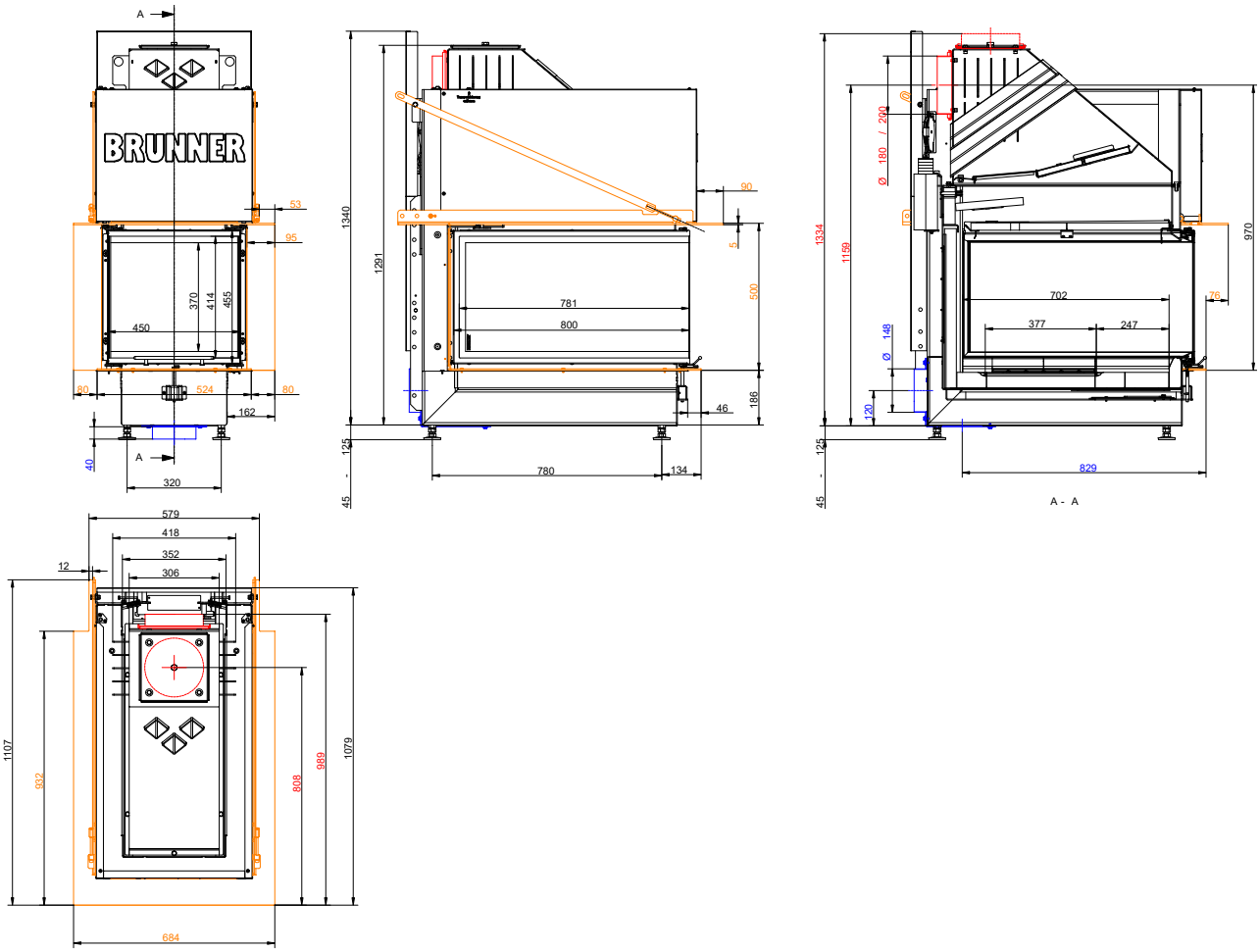

… avec hotte en acier et Cadre de finition



... détail cache étroit (schématique)

Stand: 2025-03-31

Dessins cotés - BKH Panorama 45-80-45-80 green

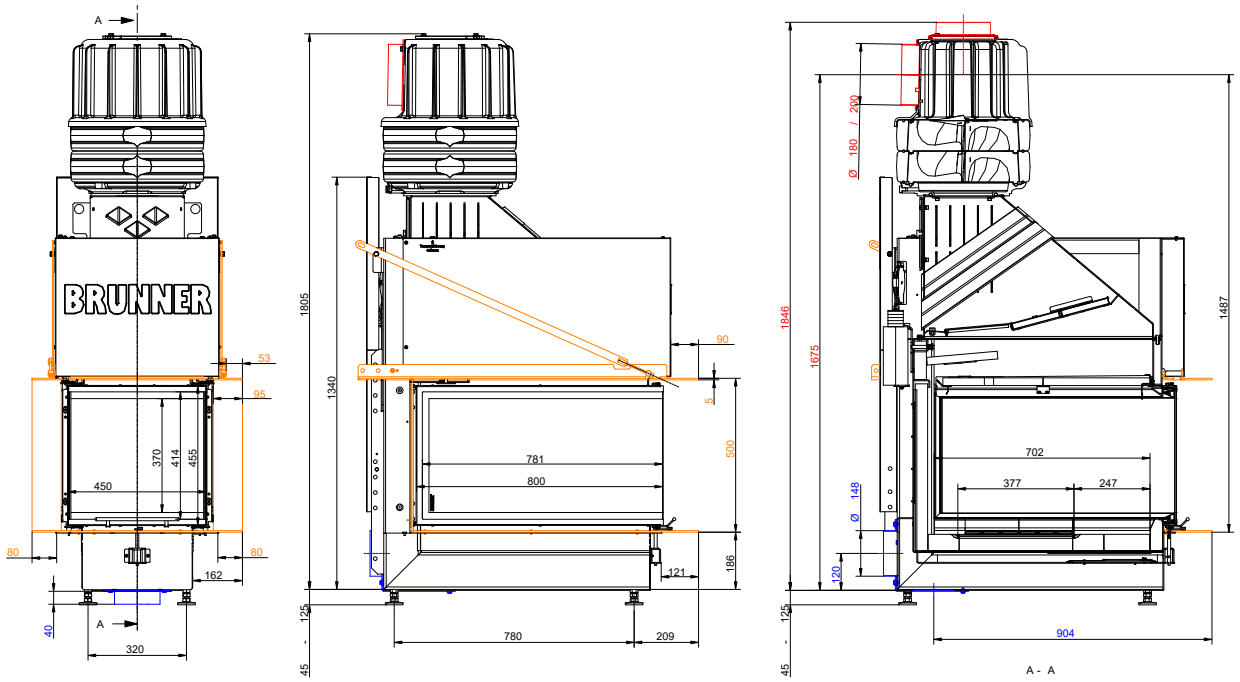

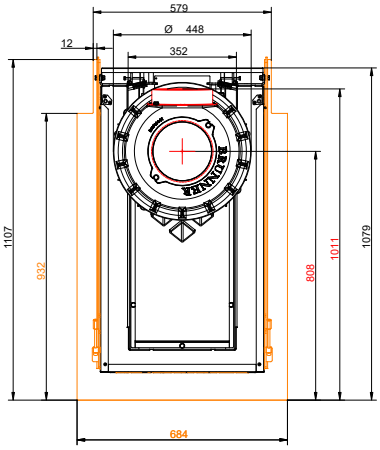

… avec hotte en acier + MAS et Feuertisch (cache large)



... détail cache large (schématique)

Stand: 2025-03-31

Dessins cotés - BKH Panorama 45-80-45-80 green

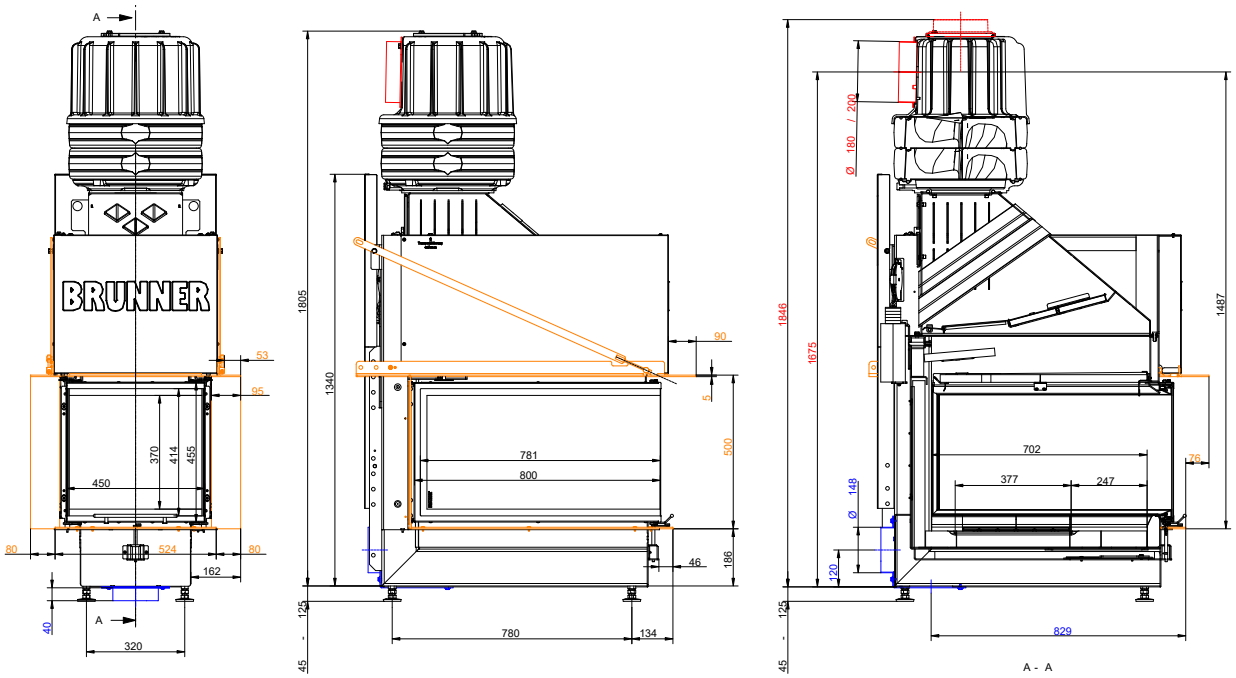

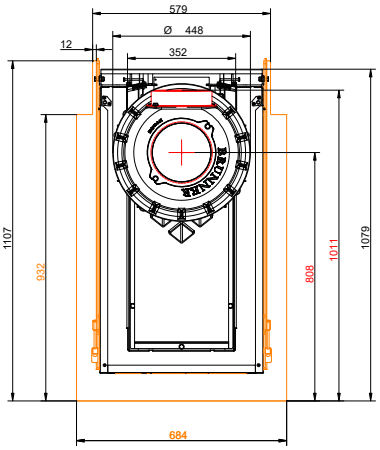

… avec hotte en acier + MAS et Cadre de finition



... détail cache étroit (schématique)

Pour les schémas nous recommandons le logiciel Palette CAD. Schémas régulièrement mis à jour sur www.brunner.de
Options possibles sur les cadres/raccord sortie de fumées/raccord air de combustion/palier de support sont marqués en couleur.

Stand: 2025-03-31

Planification et montage - BKH Panorama 45-80-45-80 green

Testé selon		EN 13229 W	EN 13229 WA
Valeur pour mode de fonctionnement		Puissance nominale [1]	Avec accumulation [2]
Données pour vérification des performance			
Puissance thermique nominale déclarée	kW	11	-
Consommation de combustible	kg/h	3,3	4,5
Puissance calorifique	kW	13	22
Débit massique des gaz de fumée	g/s	12	19
Température des gaz brûlés dans:			
hotte en acier	°C	200	250
2 x anneaux d'accumulation + couvercle en fonte MAS [3]	°C	-	180
Pression de refoulement nécessaire	Pa	12	12
Quantité de combustible	kg	2,5	5,0
Air de combustion consommé	m³/h	32	48
Raccord de l'air de combustion Ø	mm	125 / 150	125 / 150
Répartition de la chaleur			
Foyer / accumulateur	%	30 / 30	30 / 30
vitre ceramique / vitre ceramique revêtue (GKB)	%	40 / 30	40 / 30
Sections grillagées [4]			
L'air chaud emis	cm²	900	900
L'air de convection	cm²	900	900
Surface minimum avec modèle de foyer fermé			
Surface émettrice de chaleur	m²	4,5	4,5
Distances minimales du foyer			
Plaques anti-rayonnement pour l'habillage, couche d'isolation	cm	3	3
au revêtement, couche isolante	cm	5	5
au sol (non-inflammable)	cm	3	3
Protection incendie avec ventilation arrière active, espace intermédiaire			
Epaisseur minimale d'isolation á montage: isolant de substitution I 5 cm de ventilation active I mur [5]			
pour mur de montage (inflammable/non-inflammable)	cm	5	5
Épaisseur d'isolation minimale á montage : isolant de substitution I 30 cm d'espace fermé I plafond [6]			
pour plafond (inflammable)	cm	10	10
Protection contre l'incendie avec matériau isolant approprié			
Épaisseur d'isolation minimale á montage : matériau isolant I paroi rapportée, plafond, sol [6]			
avec plaque anti-rayonnante, paroi de montage (non-inflammable) [7]	cm	6	6
avec plaque anti-rayonnante, paroi de montage (inflammable) [7]	cm	12	12
Paroi de montage (non-inflammable)	cm	8	8
Paroi de montage (inflammable)	cm	18	18
Plafond (non-inflammable)	cm	8	8
Plafond (inflammable)	cm	22	22
Sol (non-inflammable)	cm	0	0
Distances minimales devant la chambre de combustion, vitre ceramique / vitre ceramique revêtue (GKB)			
pour pièces inflammables	cm	≥ 120 / ≥ 80	≥ 120 / ≥ 80
Poids			
Insert de chauffage + chambre de combustion en chamotte/fonte	kg	252 + 50 / 49	
Répond à l'exigence/les valeurs limites pour:			
UE / Allemagne		Ecodesign / 1. BImSchV (Stufe 2)	

1) Spécifications pour « puissance nominale » déterminée avec hotte en acier ⌀180 mm, catalyseur monté et raccordement d'air de combustion ⌀150 mm
2) Spécifications au"fonctionnement de stockage" pour la version avec accumulateur superposé MAS.
3) Clapet d'étranglement recommandé
4) Sections d'air si la capacité de chauffage souhaitée est la puissance calorifique nominale indiquée.
5) Sécurité incendie : valeurs déterminées lors de l'essai de sécurité avec des sections d'air enregistrées ; ventilation arrière active, enveloppe du poêle conçue pour dissiper la chaleur.
Epaisseur de l'isolation : 5 cm de panneaux de silicate de calcium (marques : Promasil, Silka, Skamol) et 5 cm de

ventilation arrière active avec des ouvertures de circulation et d'alimentation en air placées en diagonale de 75 cm^2 (5x15 cm) chacune. Voir les instructions de montage pour une conception détaillée.

6) Sécurité incendie : valeurs déterminées lors d'un test de sécurité avec des sections d'air enregistrées; enveloppe du foyer est rayonnante de chaleur.
   Indications concernant l'isolation de remplacement avec des plaques de silicate de calcium (marques : Promasil, Silka, Skamol).
   Les indications pour les murs/plafonds non inflammables ainsi que la construction avec un espace intermédiaire fermé (30 cm) correspondent aux directives de TROL (Allemagne), voir les instructions de montage.
7) Tôle de protection contre la chaleur : accessoire pour les modèles BKH plats/tunnel/d'angle ; monté en usine sur les foyers panoramiques BKH.

Fiche technique du produit selon (EU) 2015/1186:

Nom ou marque du fournisseur::	Ulrich Brunner GmbH
Identifiant du modèle:	BKH 5.0 Panorama 45-80-45-80
Classe d'efficacité énergétique:	A
Puissance thermique directe:	11,0 kW
Puissance thermique indirecte:	N.A. kW
Indice d'efficacité énergétique:	112
Efficacité énergétique du combustible (à la puissance thermique nominale):	85,0 %
Efficacité énergétique du combustible (à charge minimale)	N.A. %
Précautions particulières: voir la documentation du produit fournie	

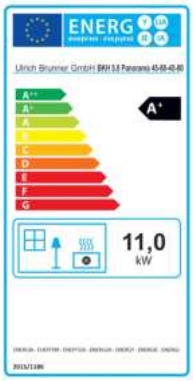

Ulrich Brunner GmbH

Zellhuber Ring 17-18

D-84307 Eggenfelden

Tel.: +49 (0) 8721/771- 0

E-Mail: info@brunner.de

Droits d'auteur
Tous les renseignements, dessins et descriptions techniques contenus dans cette documentation technique, sont notre propriété et ne peuvent être copiés sans autorisation écrite préalable.

® BRUNNER est une marque déposée.
Sous réserve de modifications techniques et erreur, fautes d'impression.
© by Ulrich Brunner GmbH.

Art.-Nr.: 203078