FOYERS DE BRUNNER



BKH Panorama
45-80-45-80 green

État: 2025-06-17



Dessins cotés - BKH Panorama 45-80-45-80 green

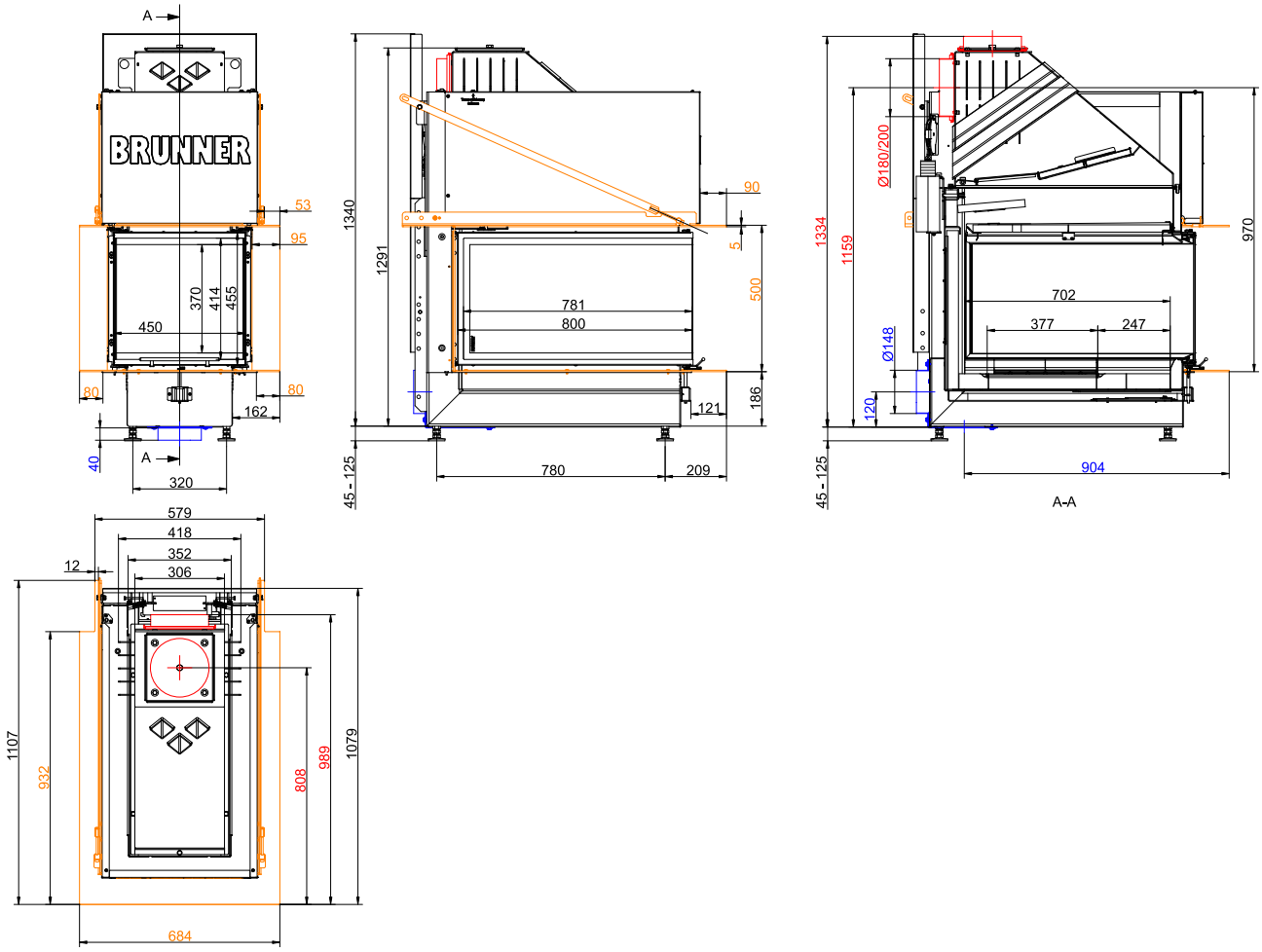

… avec hotte en acier et Feuertisch (cache large)



... détail cache large (schématique)

État: 2025-06-17

Dessins cotés - BKH Panorama 45-80-45-80 green



... détail cache étroit (schématique)

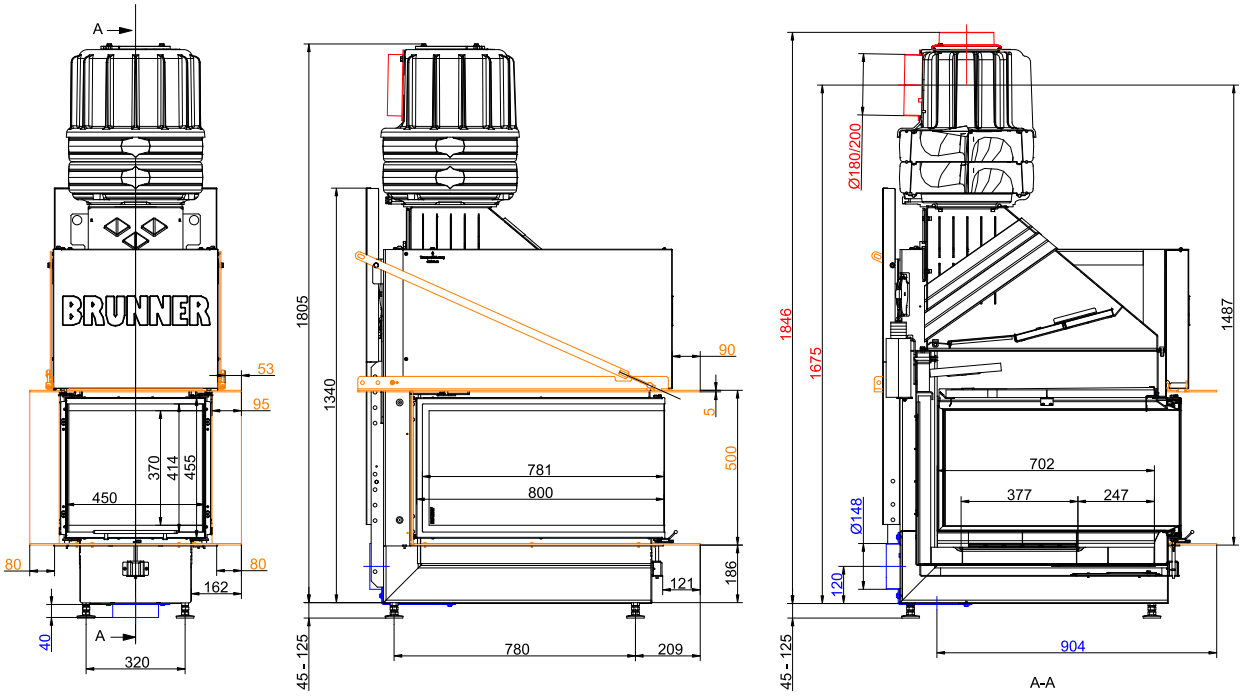

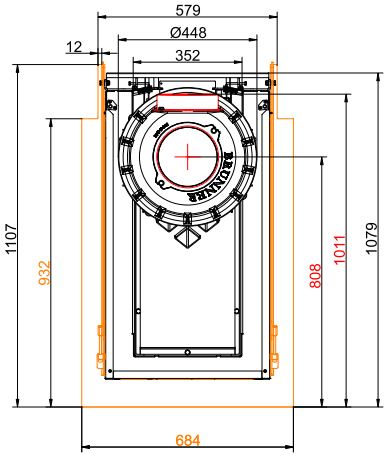

… avec hotte en acier + MAS et Feuertisch (cache large)

État: 2025-06-17

Dessins cotés - BKH Panorama 45-80-45-80 green



... détail cache large (schématique)



... détail cache étroit (schématique)

Dessins cotés - BKH Panorama 45-80-45-80 green

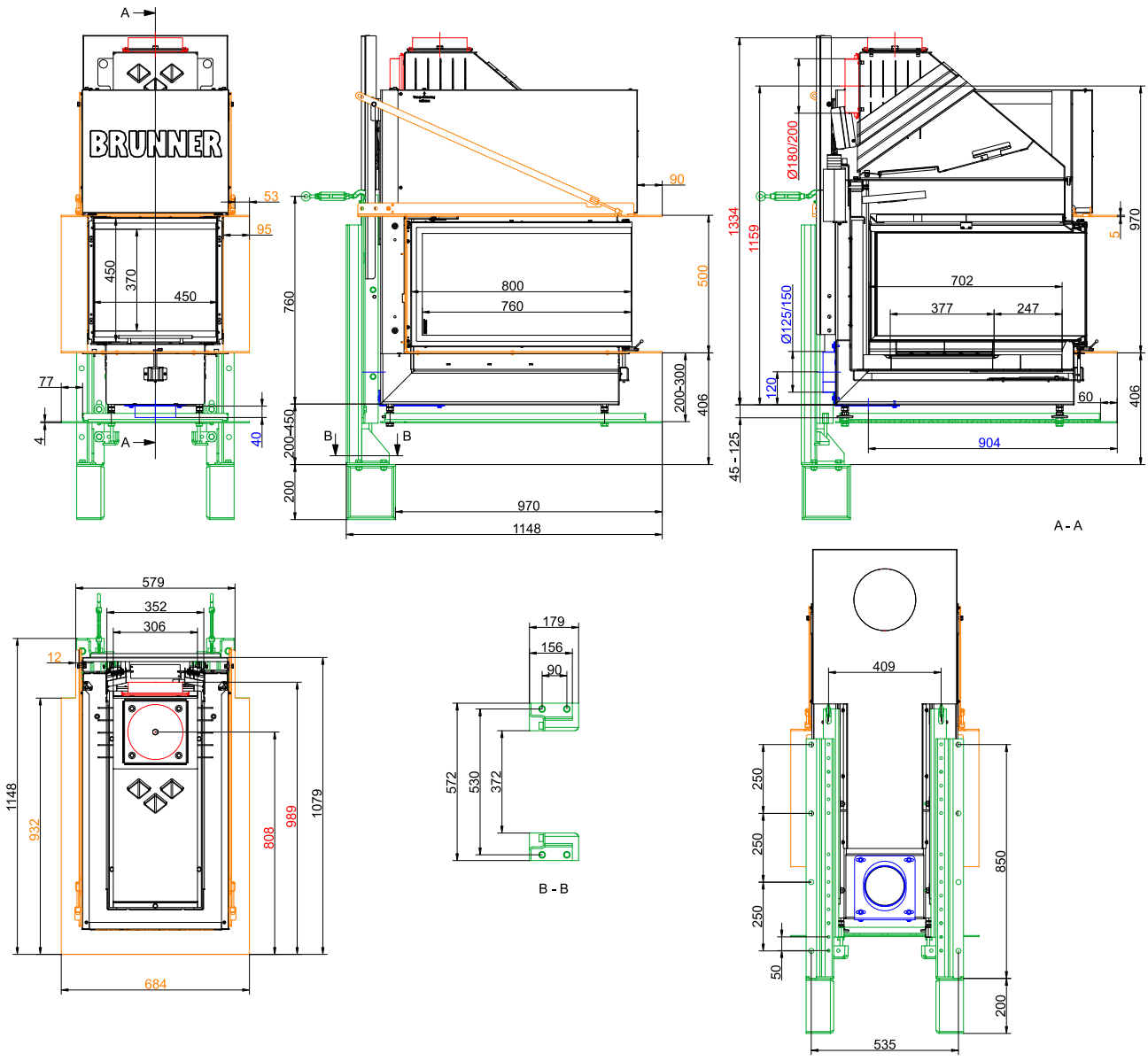

... avec console de support + pièce de rehaussement de l'unité de support 200 mm

État: 2025-06-17

Dessins cotés - BKH Panorama 45-80-45-80 green

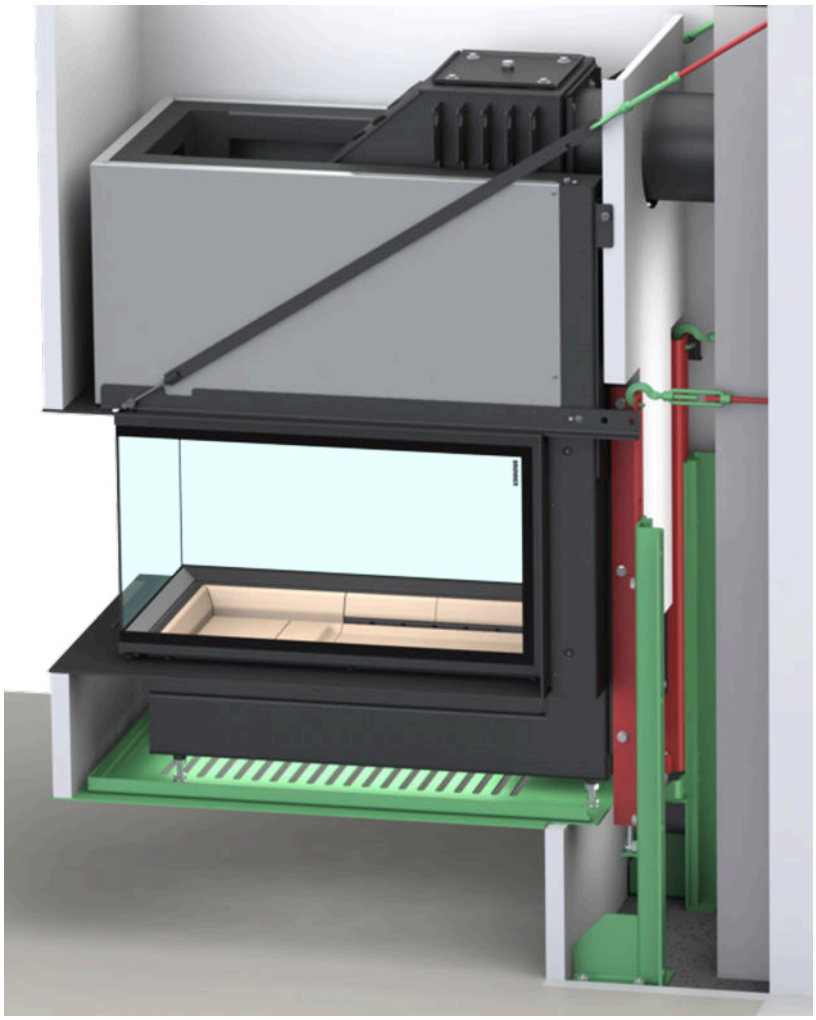

... détail console de support sans pièce de rehaussement de l'unité de support (schéma)

Dessins cotés - BKH Panorama 45-80-45-80 green

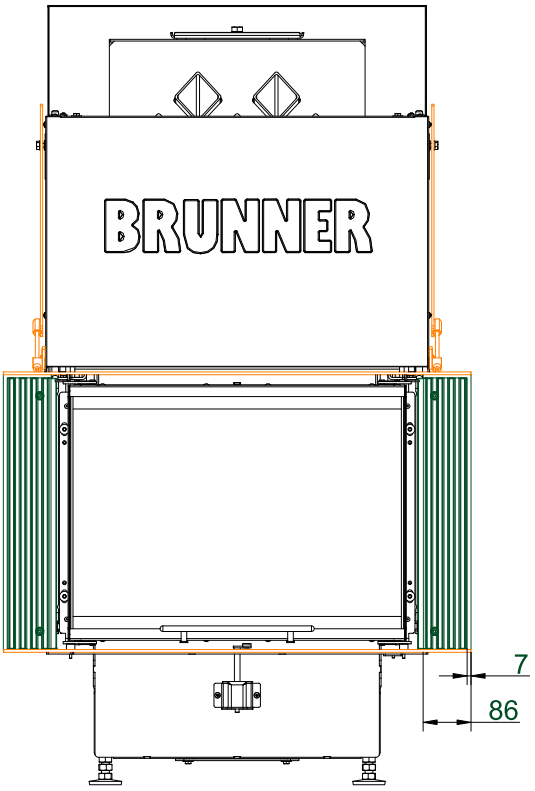

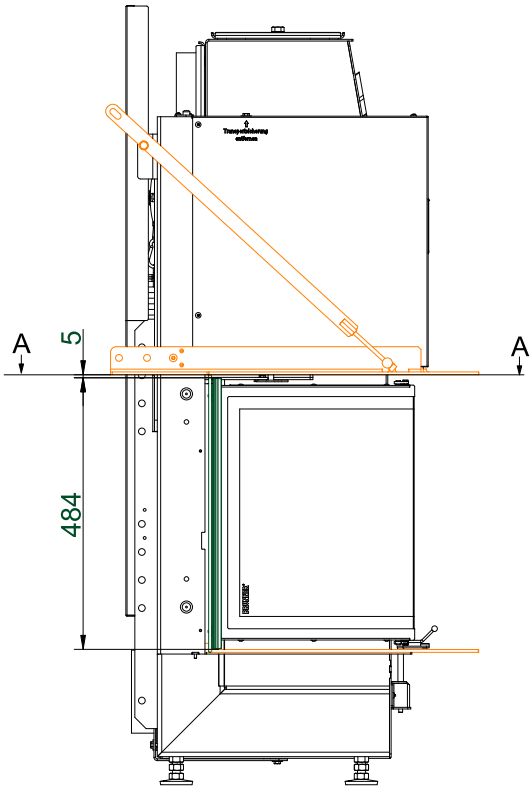

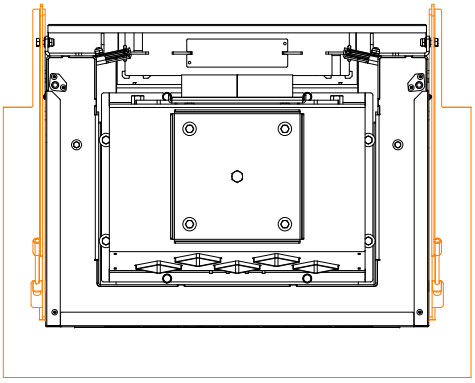

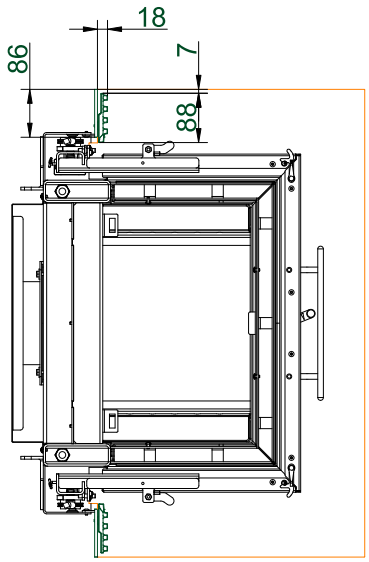

A-A

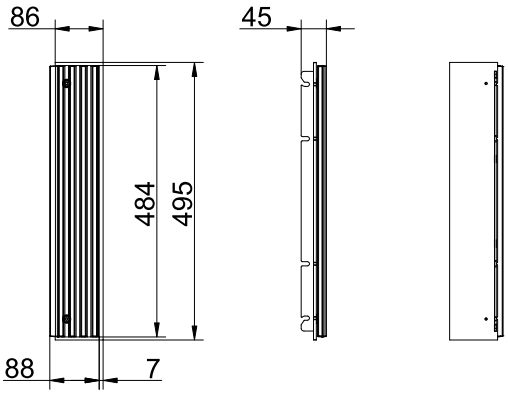

... extension minimale de la chambre de combustion en fonte avec modules "start-end" (schéma)

Dessins cotés - BKH Panorama 45-80-45-80 green



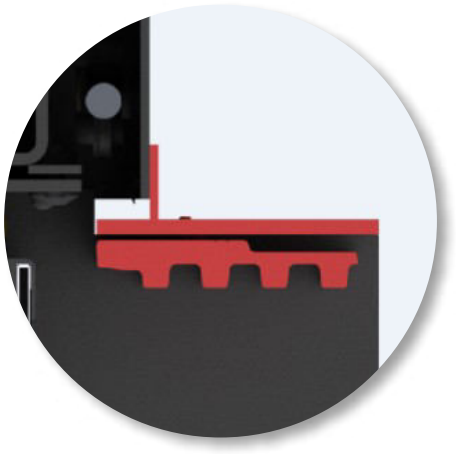

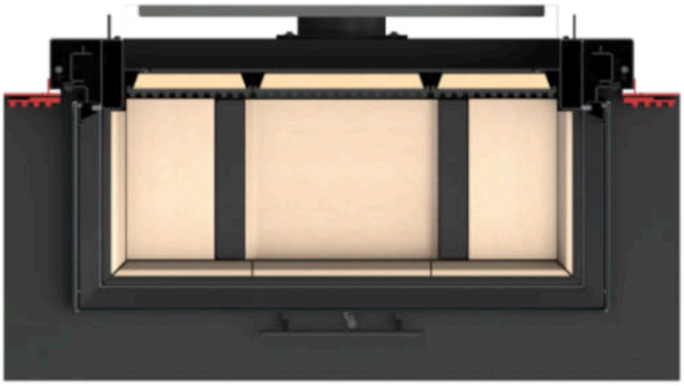

... détail (schéma) modules "start-end" (rouge)

Dessins cotés - BKH Panorama 45-80-45-80 green

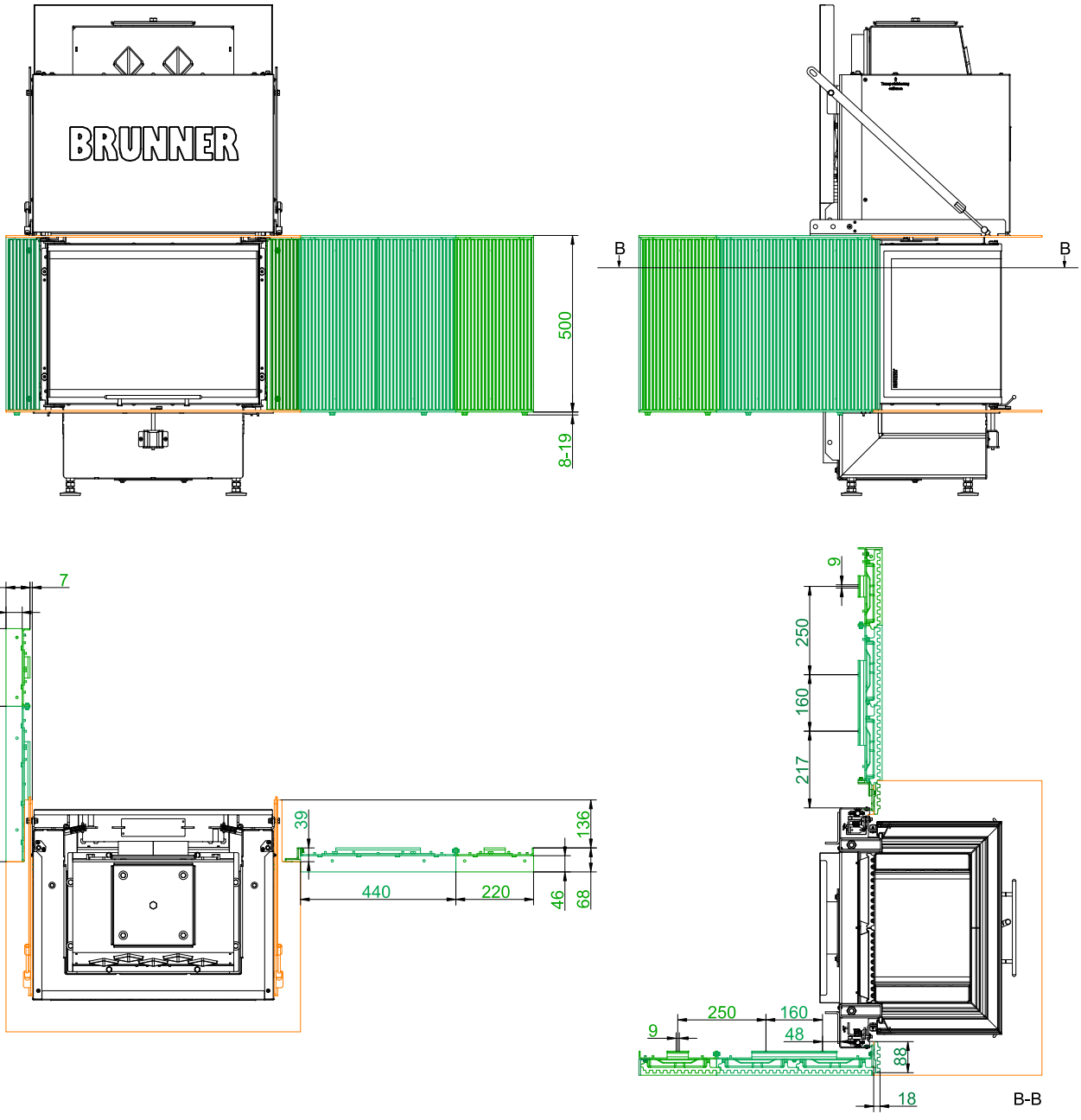

... extension du foyer en fonte à l'arrière / sur le côté avec modules "départ à gauche" / "départ à droite", "2 pièces", "1 pièce".

Dessins cotés - BKH Panorama 45-80-45-80 green



... détail (schéma) modules "départ-gauche" (bleu), "départ-droit" (vert), "1-pièce" (jaune) et "2-pièces" (rouge)

État: 2025-06-17

Dessins cotés - BKH Panorama 45-80-45-80 green

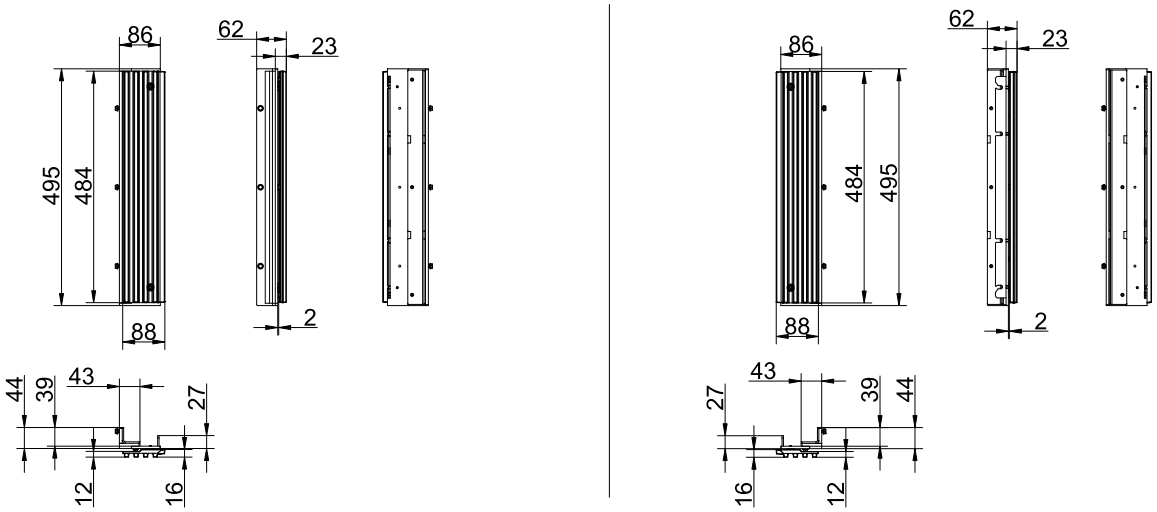

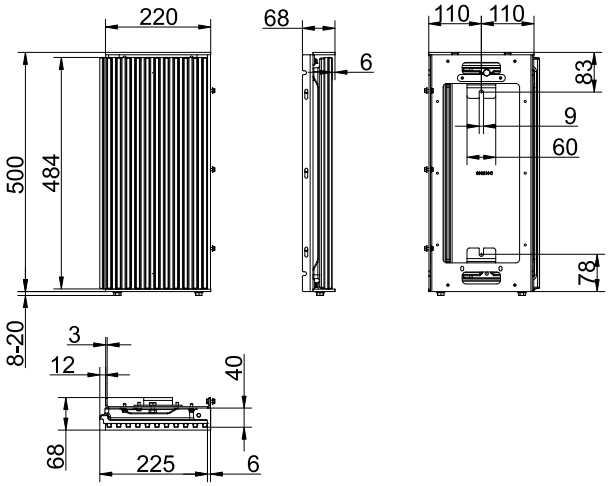

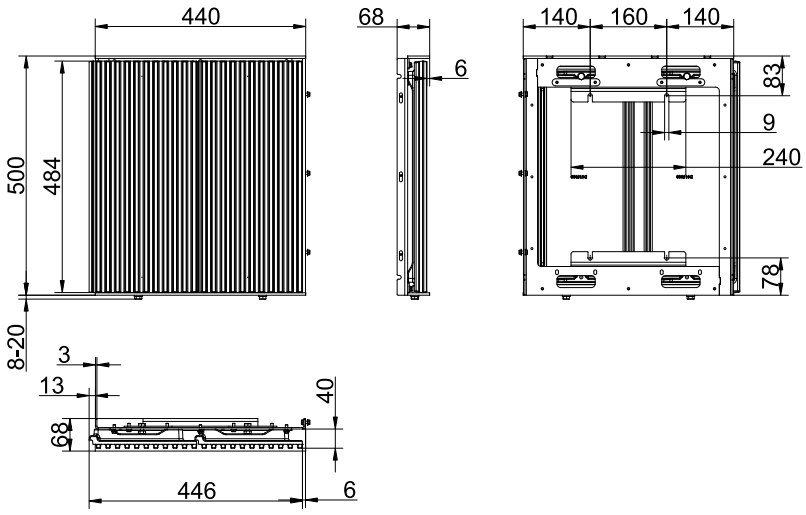

... Extension de la chambre de combustion en fonte : "modules "départ-gauche", "départ-droit", "1-pièce" et "2-pièces

Pour les schémas nous recommandons le logiciel Palette CAD. Schémas régulièrement mis à jour sur www.brunner.de
Options possibles sur les cadres/raccord sortie de fumées/raccord air de combustion/palier de support sont marqués en couleur.

État: 2025-06-17

Planification et montage - BKH Panorama 45-80-45-80 green

Testé selon		EN 13229 W	EN 13229 WA
Valeur pour mode de fonctionnement		Puissance nominale [1]	Avec accumulation [2]
Données pour vérification des performance			
Puissance thermique nominale déclarée	kW	11	-
Consommation de combustible	kg/h	3,3	4,5
Puissance calorifique	kW	13	22
Débit massique des gaz de fumée	g/s	12	19
Température des gaz brûlés dans:			
hotte en acier	°C	200	250
2 x anneaux d'accumulation + couvercle en fonte MAS [3]	°C	-	180
Pression de refoulement nécessaire	Pa	12	12
Quantité de combustible	kg	2,5	5,0
Air de combustion consommé	m^3/h	32	48
Raccord de l'air de combustion Ø	mm	125 / 150	125 / 150
Répartition de la chaleur			
Foyer / accumulateur	%	30 / 30	30 / 30
vitre ceramique / vitre ceramique revêtue (GKB)	%	40 / 30	40 / 30
Sections grillagées [4]			
L'air chaud emis	cm^2	900	900
L'air de convection	cm^2	900	900
Surface minimum avec modèle de foyer fermé			
Surface émettrice de chaleur	m^2	4,5	4,5
Distances minimales du foyer			
Plaques anti-rayonnement pour l'habillage, couche d'isolation	cm	3	3
au revêtement, couche isolante	cm	5	5
au sol (non-inflammable)	cm	3	3
Protection incendie avec ventilation arrière active, espace intermédiaire			
Epaisseur minimale d'isolation á montage: isolant de substitution I 5 cm de ventilation active I mur [5]			
pour mur de montage (inflammable/non-inflammable)	cm	5	5
Épaisseur d'isolation minimale á montage : isolant de substitution I 30 cm d'espace fermé I plafond [6]			
pour plafond (inflammable)	cm	10	10
Protection contre l'incendie avec matériau isolant approprié			
Épaisseur d'isolation minimale á montage : matériau isolant I paroi rapportée, plafond, sol [6]			
avec plaque anti-rayonnante, paroi de montage (non-inflammable) [7]	cm	6	6
avec plaque anti-rayonnante, paroi de montage (inflammable) [7]	cm	12	12
Paroi de montage (non-inflammable)	cm	8	8
Paroi de montage (inflammable)	cm	18	18
Plafond (non-inflammable)	cm	8	8
Plafond (inflammable)	cm	22	22
Sol (non-inflammable)	cm	0	0
Distances minimales devant la chambre de combustion, vitre ceramique / vitre ceramique revêtue (GKB)			
pour pièces inflammables	cm	≥ 120 / ≥ 80	≥ 120 / ≥ 80
Poids			

Ulrich Brunner GmbH
Zellhuber Ring 17 - 18
D-84307 Eggenfelden
Tel.: +49 / (0)87 21 / 7 71-0
info@brunner.de | www.brunner.de
Sous réserve de modifications techniques et de la gamme.

État: 2025-06-17

Planification et montage - BKH Panorama 45-80-45-80 green

Insert de chauffage + chambre de combustion en chamotte/ fonte	kg	252 + 50 / 49

Répond à l'exigence/les valeurs limites pour:

UE / Allemagne	Ecodesign / 1. BImSchV (Stufe 2)

1) Spécifications pour « puissance nominale » déterminée avec hotte en acier ⌀180 mm, catalyseur monté et raccordement d'air de combustion ⌀150 mm
2) Spécifications au"fonctionnement de stockage" pour la version avec accumulateur superposé MAS.
3) Clapet d'étranglement recommandé
4) Sections d'air si la capacité de chauffage souhaitée est la puissance calorifique nominale indiquée.
5) Sécurité incendie : valeurs déterminées lors de l'essai de sécurité avec des sections d'air enregistrées ; ventilation arrière active, enveloppe du poêle conçue pour dissiper la chaleur.
   Epaisseur de l'isolation : 5 cm de panneaux de silicate de calcium (marques : Promasil, Silka, Skamol) et 5 cm de ventilation arrière active avec des ouvertures de circulation et d'alimentation en air placées en diagonale de 75 cm^2 (5x15 cm) chacune. Voir les instructions de montage pour une conception détaillée.
6) Sécurité incendie : valeurs déterminées lors d'un test de sécurité avec des sections d'air enregistrées; enveloppe du foyer est rayonnante de chaleur.
   Indications concernant l'isolation de remplacement avec des plaques de silicate de calcium (marques : Promasil, Silka, Skamol).
   Les indications pour les murs/plafonds non inflammables ainsi que la construction avec un espace intermédiaire fermé (30 cm) correspondent aux directives de TROL (Allemagne), voir les instructions de montage.
7) Tôle de protection contre la chaleur : accessoire pour les modèles BKH plats/tunnel/d'angle ; monté en usine sur les foyers panoramiques BKH.

Ulrich Brunner GmbH
Zellhuber Ring 17 - 18
D-84307 Eggenfelden
Tel.: +49 / (0)87 21 / 7 71-0
info@brunner.de | www.brunner.de
Sous réserve de modifications techniques et de la gamme.
État: 2025-06-17