FICHE PRODUIT
FIRETHERM
12 Edge

Modernes Heizen mit Tradition

Dimensions Firetherm 12 Edge

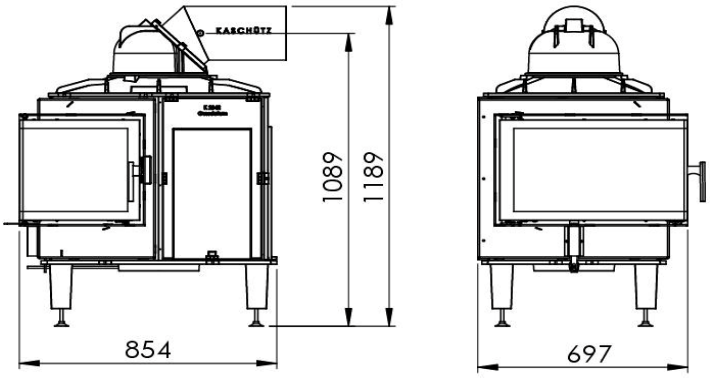



Les dimensions se réfèrent au foyer sans les portes.

Données techniques

Rendement calorifique (kW)	11,5
Rendement thermique (kW)	5,6
Intervalle entre deux feux (h)	4
Chambre de combustion (L/P/H)mm	430 / 385 / 490
Longueur maximum du bois (cm)	50
Débit massique des fumées (g/sek)	43,6
Temp. moyenne des fumées CC (°C)	509
Temp. moyenne des fumées SP (°C)	147
Pression de sortie (Pa)	14
Quantité maximale de bois (kg)	13
Quantité minimale de bois (kg)	6,5
Rendement (%)	> 80
Poids avec chamotte (kg)	240
Diamètre de l'arrivée d'air ø (mm)	160/180
Diamètre de sortie de fumée ø (mm)	200

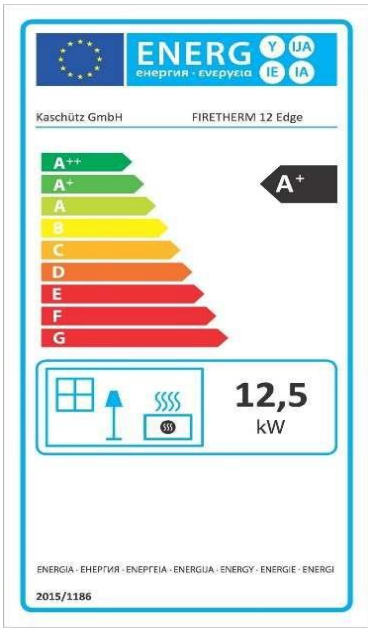

Disposition des pierres intérieures :

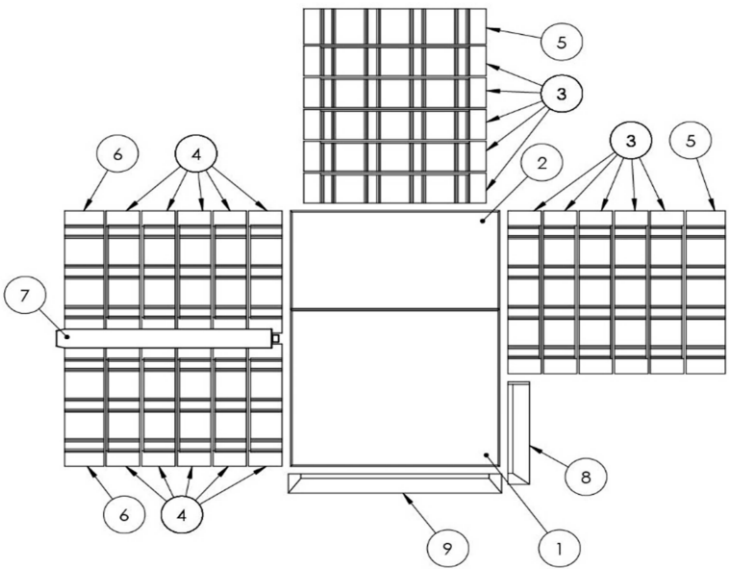

Légende :

1	Grande dalle de sol
2	Petite dalle de sol
3	Pierre basse de la paroi droite
4	Pierre basse de la paroi gauche
5	Pierre haute de la paroi gauche
6	Pierre haute de la paroi gauche
7	Pierre de jonction
8	Petite pierre d'angle
9	Grande pierre d'angle

Produit-Fiche technique après (UE) 2015/1186	kaschütz Modernes Heizen mit Tradition
Nom ou marque	Bernhard Kaschütz GmbH
Référence du modèle	Firetherm 12 Edge
Classe d'efficacité énergétique	A+
Rendement de chaleur directe	12,5kW
Rendement de chaleur indirecte	—
Index d'efficacité énergétique (IEE)	118,2
Combustible IEE à puissance thermique normale	88,4
Combustible IEE à puissance thermique minimale	88,1
Précautions d'assemblage, d'installation ou d'entretien de l'appareil de chauffage :	**1.** Les distances de sécurité avec les matériaux de construction combustibles doivent être respectées. **2.** L'air de combustion doit toujours pouvoir circuler en quantité suffisante dans le foyer. Les systèmes d'extraction d'air peuvent perturber l'alimentation en air de combustion. **3.** Les appareils de chauffage avec technologie à eau ne peuvent être mis en service que si tous les dispositifs de sécurité sont opérationnels et fonctionnels.