NOTICE DE MONTAGE REVÊTEMENT EN CHAMOTTE POUR HKD 7 TUNNEL

Pos.	TeileNr.	Stk.	Bezeichnung
1	D016063	4	Refrattario parete sopra
2	D016123	2	Refrattario parete a basso 1
3	D016049	4	Refrattario a cuneo frontale
4	D016124	2	Refrattario parete a basso 2
5	D003231	2	Refrattario a cuneo laterale
6	D016045	2	Lastra pavimento "esterni"
7	D003232	1	Lastra pavimento "centrale" HKD 2.2

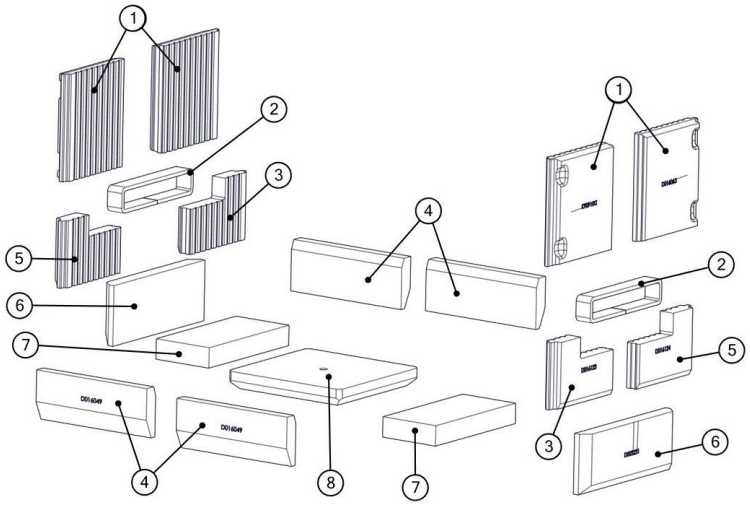

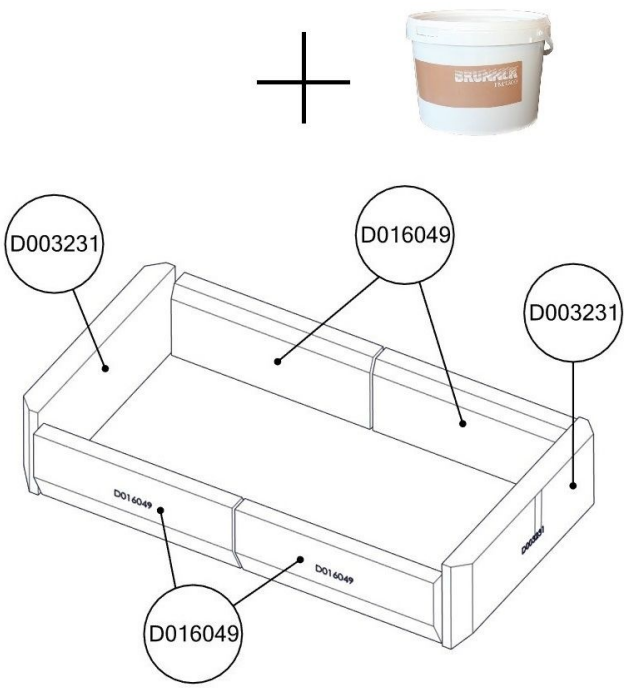

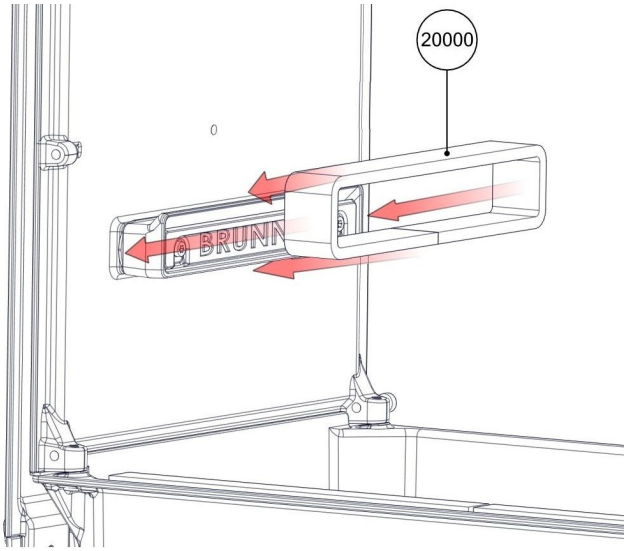

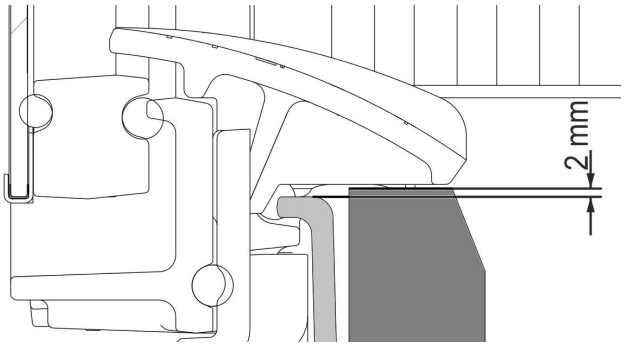

Réglez les pierres en forme de coin de sorte que le bord supérieur soit à 2 mm au-dessus du plancher moulé!

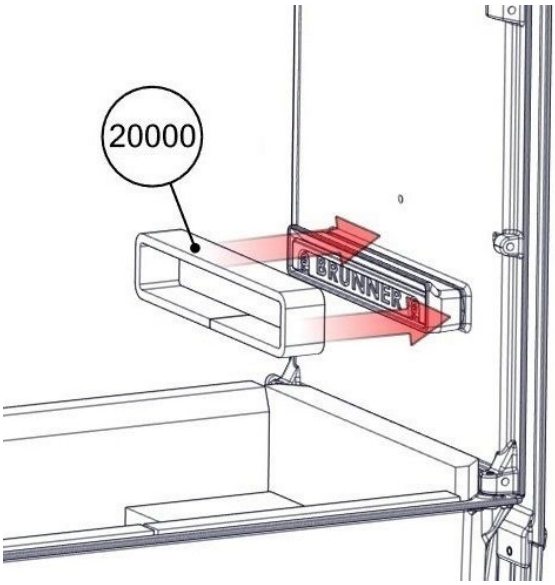

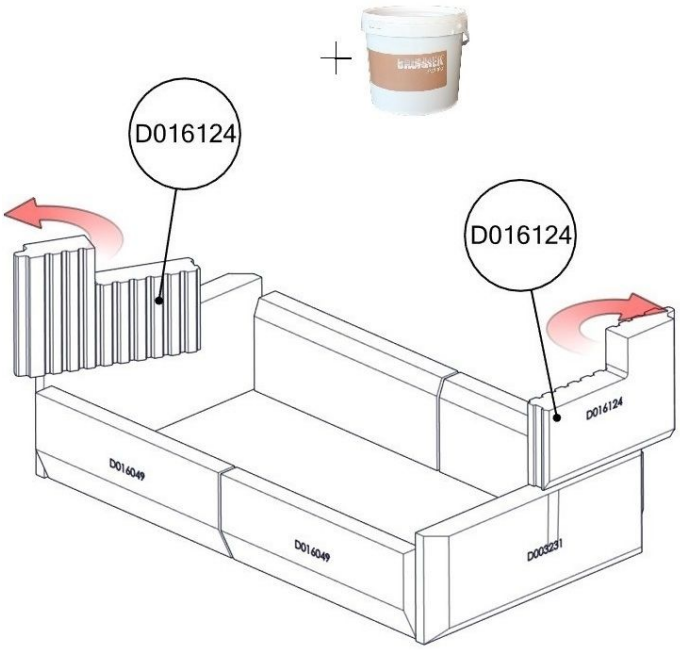

 © 2017 Brunner GmbH

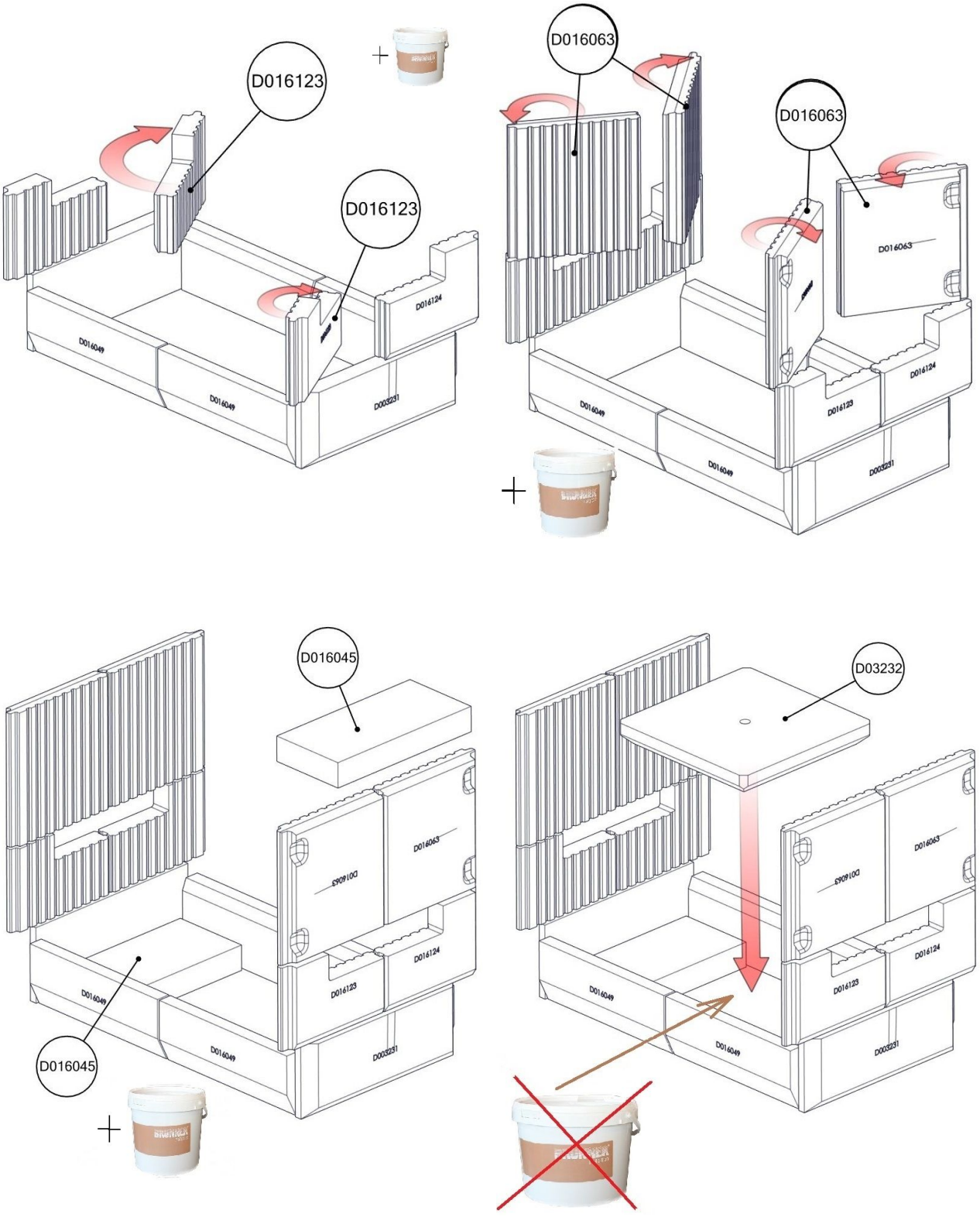
D016123
D016123
D016124
D016049
D016049
D003231
D016063
D016063
D016063
D016124
D016123
D016049
D016049
D003231
D016045
D016063
D016124
D016123
D016049
D016049
D003231
D016045
D03232
D016063
D016124
D016123
D016049
D016049
D003231

Ulrich Brunner GmbH

Zellhuber Ring 17-18
D-84307 Eggenfelden
Tel.: +49 (0) 8721/771-0
Fax: +49 (0) 8721/771-100
Email: info@brunner.eu

Art.no. XXXXXX

 © 2017 Brunner GmbH