PETITS POELES A ACCUMULATION DE BRUNNER



KSO 33 r

Etat: 04.03.2015

Aussenluft Anschluss

BImSchV

keramische Züge

33cm Schnittlänge

Elektronische Ofen-Steuerung

BRUNNER®

made in germany

Dessins coté | **KSO 33 r**

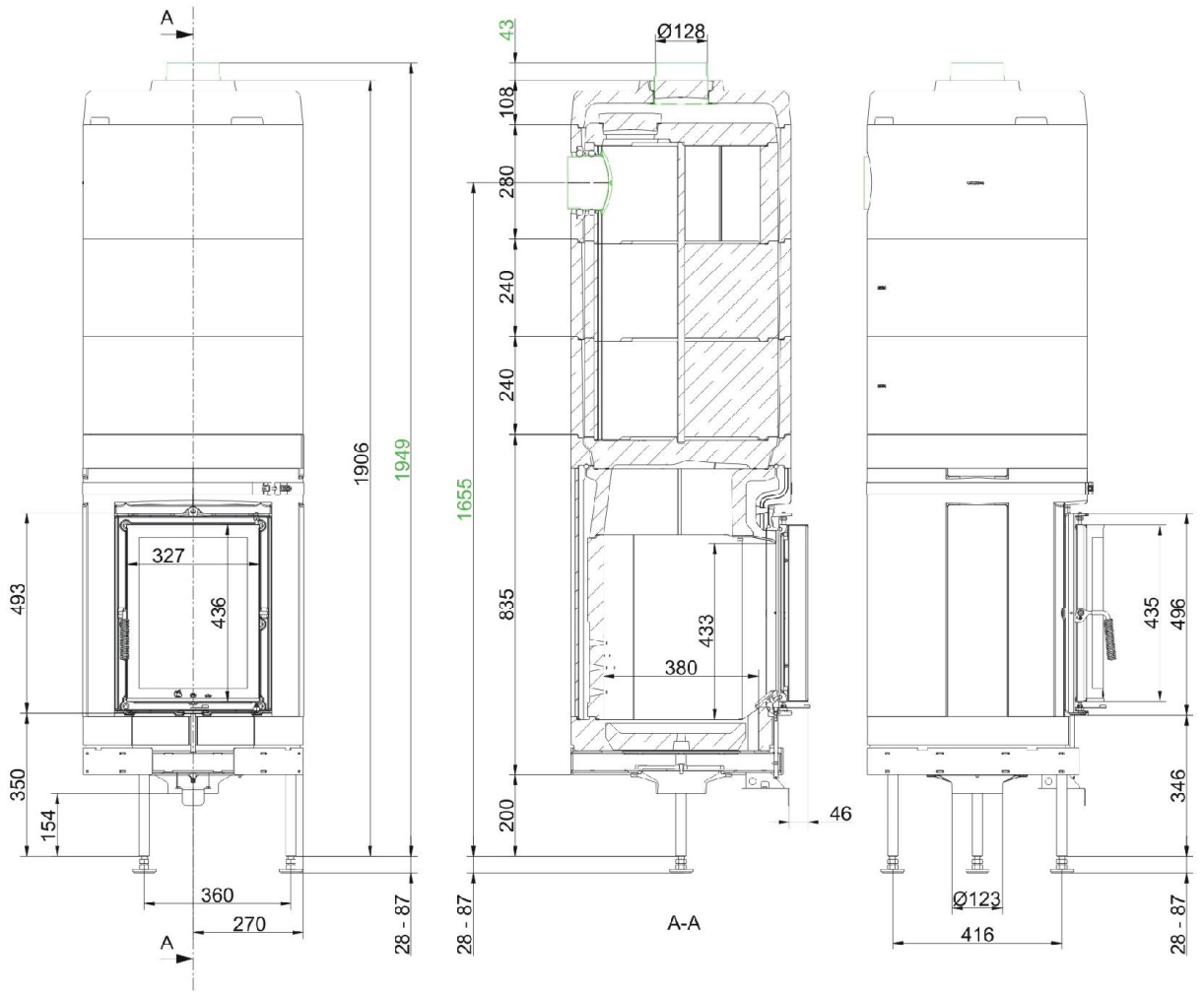

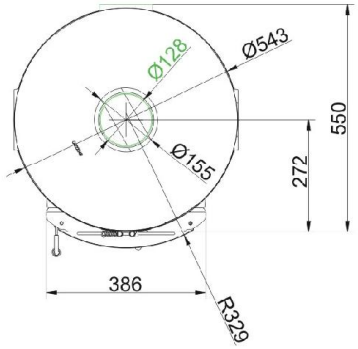

… unité de base

Pour les schémas nous recommandons le logiciel Palette CAD. Schémas régulièrement mis à jour sur www.brunner.de
Options possibles sur les cadres marquées en couleur.

Dessins coté | **KSO 33 r**

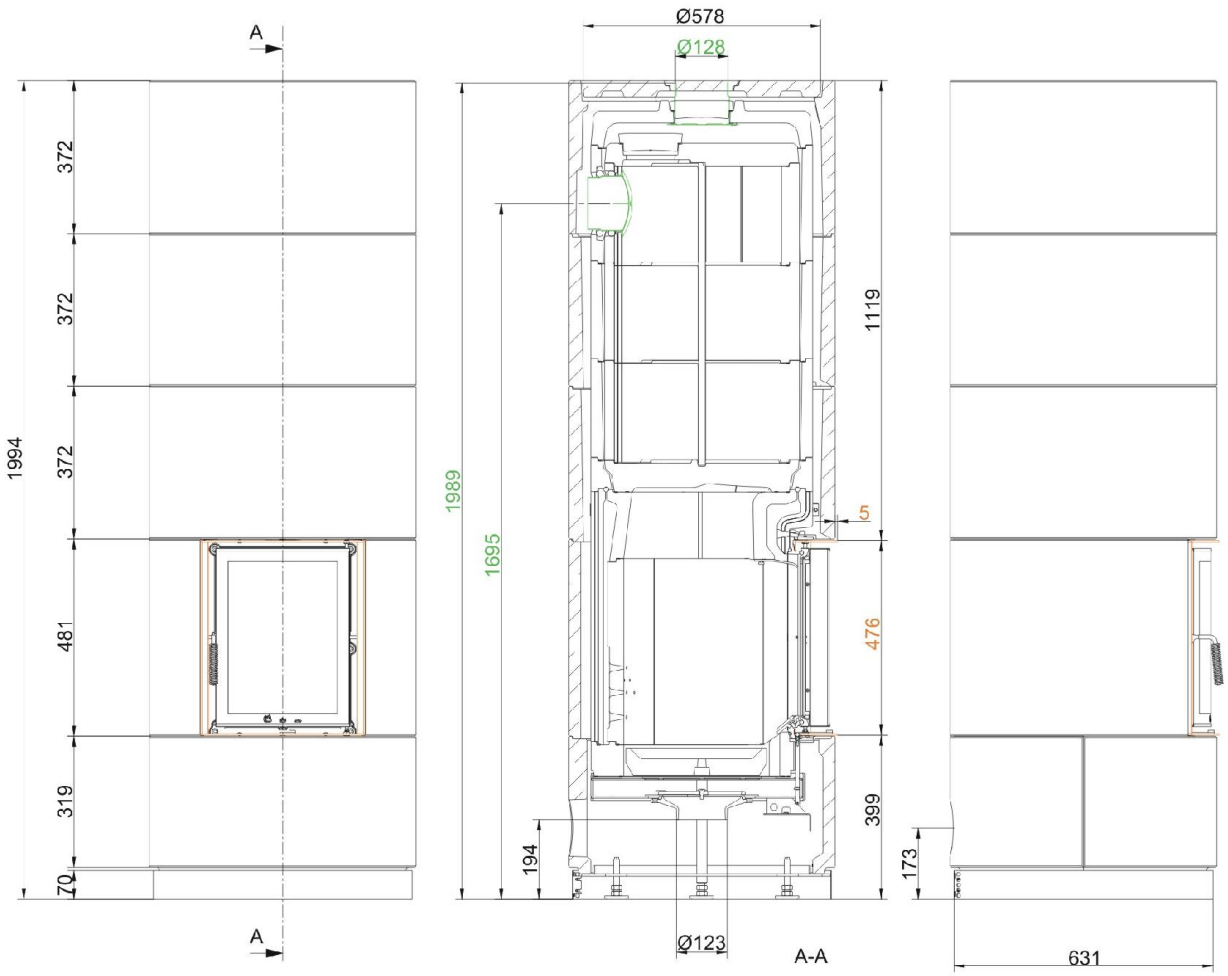

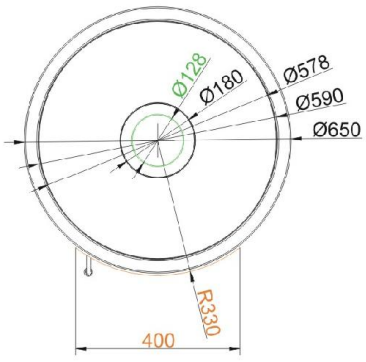

… beton apparent avec cadre de finition

Pour les schémas nous recommandons le logiciel Palette CAD. Schémas régulièrement mis à jour sur www.brunner.de
Options possibles sur les cadres marquées en couleur.

Planification et montage

KSO 33 r

conforme à		EN 15250
Données pour vérification des performances		
Quantité totale de combustible	kg	7,5
Quantité de combustible 1. / 2. combustion	kg	4 / 3,5
Durée de la combustion	h	2,2
Durée pour atteindre de la température de surface max.	h	4,6
Durée de refroidir à 50% température max.de surface	h	11,4
Durée de la restitution de chaleur 4)	h	16,9
Capacité thermique nominale	kW	1,7
Puissance calorifique	kW	13,9
Flux massique des gaz de fumée	g/s	13,5
Température des fumées à la sortie de fumée	°C	215
Température des fumées	°C	161
Température maximale des fumées (NWL/Sicherheitstest)	°C	210 / 280
Pression de refoulement nécessaire 1)	Pa	12
Air de combustion consommé	m³/h	38
Eléments du revêtement		
Surface (Ø; largeur x profondeur)	mm	Ø 650
Hauteur de construction	mm	1994
Distances minimales 3)		
par rapport au mur attenant 2)	cm	5
par rapport au sol	cm	0
dessus du poêle par rapport au plafond	cm	40
dessus de l'élément de raccordement vertical par rapport au plafond	cm	20
Isolation thermique		
par rapport au mur attenant	cm	0
par rapport au sol	cm	0
pré-maçonnage a un mur à protéger	cm	10
Poids		
Chambre de combustion + accumulateur	kg	479
Revêtement béton réfractaire/terre crue	kg	203 / -
répond à l'exigence les valeurs limites pour		
Branchement multiple autorisé		nein
Allemagne / Autriche / Suisse / Norvège		1.BImSchV (Stufe 2) / 15a BVG (2015) / - / -

1) Utilisation d'un étrangleur recommandée
2) En cas d'un mur à protéger, un pré-maçonnage ou une isolation sont nécessaires
3) Valeur déterminée avec revêtement en béton réfractaire
4) Temps de l'allumage jusqu'à l'atteinte de 25% de la température de surface maximale par rapport à la température ambiante

Ulrich Brunner GmbH
Zellhuber Ring 17 -18
D-84307 Eggenfelden
Telefon: +49 / (0)87 21 / 7 71-0
Telefax: +49 / (0)87 21 / 7 71-100
info@brunner.eu | www.brunner.eu

Les produits BRUNNER sont exclusivement proposés et vendus par des entreprises qualifiées.
Sous réserve de modifications techniques et de la gamme. (03/15)