FICHE PRODUIT
FIRETHERM
12

Modernes Heizen mit Tradition

Dimensions Firetherm 12

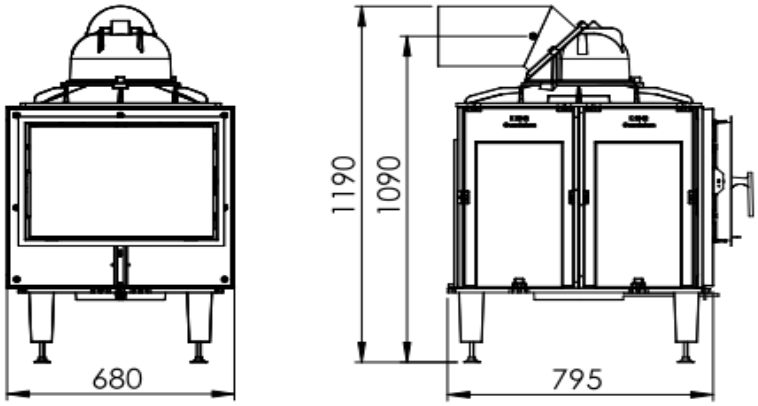



Les dimensions se réfèrent au foyer sans les portes.

Données techniques

Rendement calorifique (kW)	19
Rendement thermique (kW)	9,6
Intervalle entre deux feux (h)	4
Chambre de combustion (L/P/H)mm	430 / 600 / 510
Longueur maximum du bois (cm)	50
Débit massique des fumées (g/sek)	45,8
Temp. moyenne des fumées CC (°C)	555
Temp. moyenne des fumées SP (°C)	122
Pression de sortie (Pa)	14
Quantité maximale de bois (kg)	20
Quantité minimale de bois (kg)	9,5
Rendement (%)	> 80
Poids avec chamotte (kg)	330
Diamètre de l'arrivée d'air ø (mm)	180 / 200
Diamètre de sortie de fumée ø (mm)	200

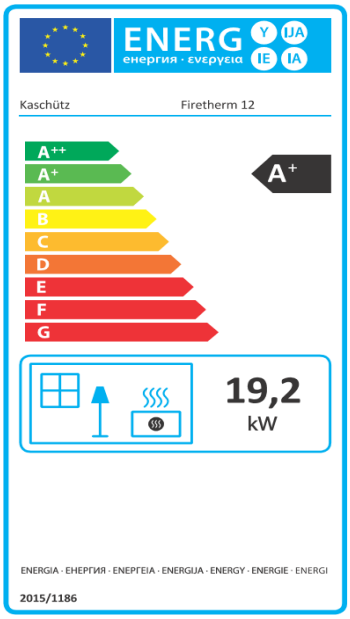

Disposition des pierres intérieures :

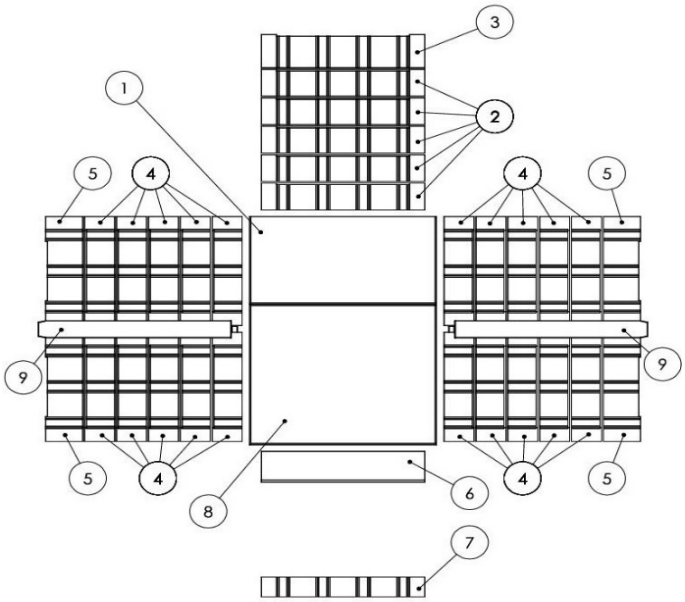

Légende :

1	Petite dalle de sol
2	Pierre du fond basse
3	Pierre du fond haute
4	Pierre des parois basses
5	Pierre des parois hautes
6	Pierre de façade basse
7	Pierre de façade haute
8	Grande dalle de sol
9	Pierre de jonction

Produit-Fiche technique après (UE) 2015/1186	kaschütz Modernes Heizen mit Tradition
Nom ou marque	Bernhard Kaschütz GmbH
Référence du modèle	Firetherm 12
Classe d'efficacité énergétique	A+
Rendement de chaleur directe	19,2kW
Rendement de chaleur indirecte	—
Index d'efficacité énergétique (IEE)	120,1
Combustible IEE à puissance thermique normale	89,7
Combustible IEE à puissance thermique minimale	88,2
Précautions d'assemblage, d'installation ou d'entretien de l'appareil de chauffage :	**1.** Les distances de sécurité avec les matériaux de construction combustibles doivent être respectées. **2.** L'air de combustion doit toujours pouvoir circuler en quantité suffisante dans le foyer. Les systèmes d'extraction d'air peuvent perturber l'alimentation en air de combustion. **3.** Les appareils de chauffage avec technologie à eau ne peuvent être mis en service que si tous les dispositifs de sécurité sont opérationnels et fonctionnels.