FICHE PRODUIT
FIRETHERM
6

Modernes Heizen mit Tradition

Dimensions Firetherm 6

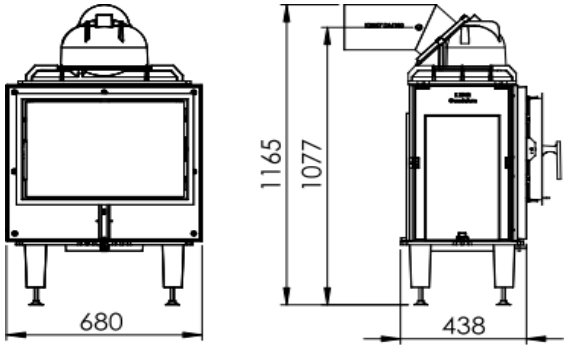



Les dimensions se réfèrent au foyer sans les portes.

Données techniques

Rendement calorifique (kW)	6,6
Rendement thermique (kW)	3,3
Intervalle entre deux feux (h)	4
Chambre de combustion (L/P/H)mm	430 / 235 / 490
Longueur maximum du bois (cm)	33
Debit massique des fumées (g/sek)	43,7
Temp. moyennes des fumées CC (°C)	526
Temp. moyennes des fumées SP (°C)	170
Pression de sortie (Pa)	14
Quantité maximale de bois (kg)	7,5
Quantité minimale de bois (kg)	3,8
Rendement (%)	> 80
Poids avec chamotte (kg)	190
Diamètre de l'arrivée d'air ø (mm)	125 / 160
Diamètre de sortie de fumée ø (mm)	180

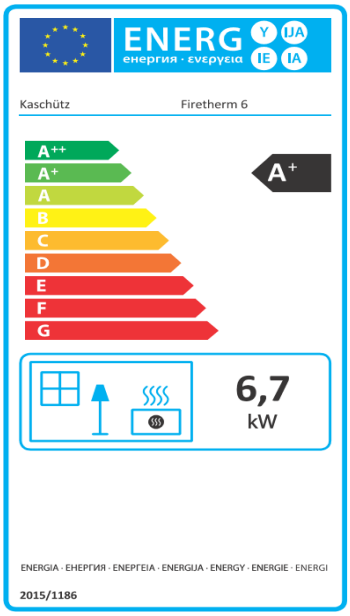

Disposition des pierres intérieures :

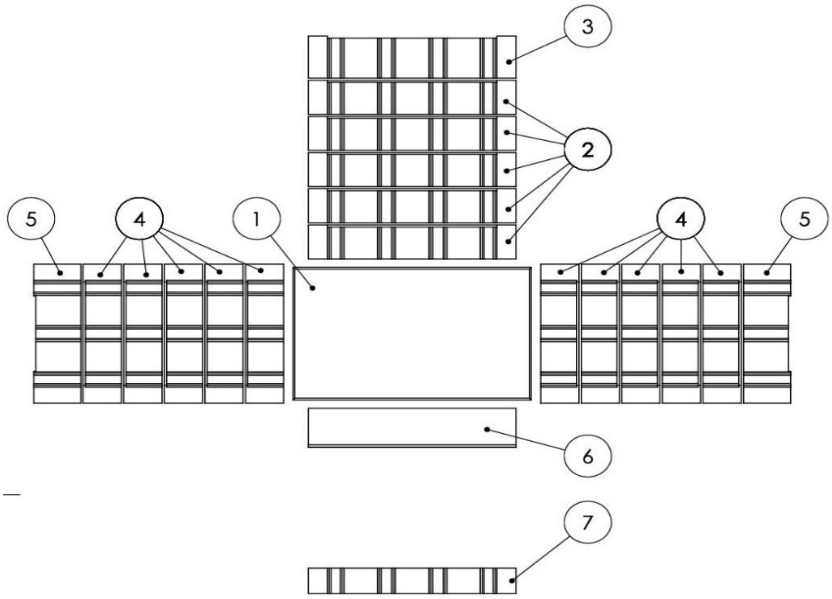

Légende :

1	Dalle de sol
2	Pierre du fond basse
3	Pierre du fond haute
4	Pierre des parois basses
5	Pierre des parois hautes
6	Pierre de façade basse
7	Pierre de façade haute

Produit-Fiche technique après (UE) 2015/1186	kaschütz Modernes Heizen mit Tradition
Nom ou marque	Bernhard Kaschütz GmbH
Référence du modèle	Firetherm 6
Classe d'efficacité énergétique	A+
Rendement de chaleur directe	6,7kW
Rendement de chaleur indirecte	—
Index d'efficacité énergétique (IEE)	111,1
Combustible IEE à puissance thermique normale	85,7
Combustible IEE à puissance thermique minimale	83,5
Précautions d'assemblage, d'installation ou d'entretien de l'appareil de chauffage :	**1.** Les distances de sécurité avec les matériaux de construction combustibles doivent être respectées. **2.** L'air de combustion doit toujours pouvoir circuler en quantité suffisante dans le foyer. Les systèmes d'extraction d'air peuvent perturber l'alimentation en air de combustion. **3.** Les appareils de chauffage avec technologie à eau ne peuvent être mis en service que si tous les dispositifs de sécurité sont opérationnels et fonctionnels.